KATALOG 2023

LEBA

AKCESORIA MEBLOWE

> „LB” - Leadership Brand <

Serdecznie zapraszamy do zapoznania się z szeroką ofertą wyrobów przedsiębiorstwa LEBA. Jesteśmy przekonani, że Nasze produkty spełnią Państwa nawet najbardziej wygórowane wymagania.Jako producent do oferty włączamy jedynie towary, które przeszły wymagające testy i zostały starannie wyselekcjonowane. Nieustannie poszerzając Nasz asortyment nie zapominamy o doskonaleniu aktualnych produktów. Sukcesywnie oferujemy Państwu towary charakteryzujące się najlepszym stosunkiem ceny do jakości. Jesteśmy w stanie to osiągnąć dzięki: przeszło 20-letniemu doświadczeniu w branży, stałej oraz wykwalifikowanej kadrze specjalistów, a także stabilizacji we współpracy z kontrahentami. W wyniku tego stworzyliśmy markę „LB" oraz markę „LBV". Ugruntowana pozycja naszych produktów na rynku meblowym gwarantuje wiarygodność, a dynamicznie rosnąca liczba zadowolonych klientów świadczy o sukcesie.

Kolejną z wartości, do których kreowania przywiązujemy ogromną wagę jest obsługa klienta. Staramy się wyróżnić na rynku akcesoriów meblowych poprzez elastyczne i indywidualne podejście do Naszych Dystrybutorów. Wszelkie podejmowane przez Nas działania mają na celu zapewnienie satysfakcji kupujących. Opierając się na tych trzech filarach (produkt, kadra i obsługa klienta) zbudowaliśmy unikalny model biznesowy zapewniający pomyślność oraz wymierne korzyści nie tylko Nam, ale także Naszym partnerom biznesowym w całej linii łańcucha dostaw. Jako rodzinna firma z tradycjami kierujemy się w Naszych działaniach lojalnością, stabilnością i rzetelnością. Doskonale rozumiemy, że to Wasz sukces rodzi Naszą pomyślność.

Z wielką przyjemnością przedstawiamy Państwu poniższy katalog i mamy nadzieję, że okaże się on pomocny w aspekcie promocji marki „LB". Produkty przedstawione w katalogu mają wartość jedynie poglądową - w celu uzyskania szczegółowych informacji zapraszamy do kontaktowania się z działem obsługi klienta. Dziękujemy za pokładane w Nas zaufanie, docenienie Naszej marki oraz zapraszamy do korzystania z naszych produktów.

DZIĘKUJEMY !

Z wyrazami Szacunku, w imieniu kadry zarządzającej

Prezes zarządu:

Iłendo Leszek

SPIS TREŚCI

Artykuły dekoracyjne

Uchwyty znalowe....6-12
Uchwyty aluminiowe....13-15
Rączki porcelanowe....16-17
Gałki znalowe....18-19
Wieszaki meblowe....20-21

Podstawy meblowe

Nóżki meblowe....24-27
Stopki meblowe....28-29
Nogi meblowe....30-31

Artykuły techniczne

Zawiasy meblowe....34-37
Prowadnice meblowe....38-39
Podnośniki meblowe....40-41

Akcesoria uzupełniające

Kratki wentylacyjne....44
Listwy aluminiowe....45
Kółka meblowe....46-47
Zamki meblowe....49-50
Podpórki półki....51-56
Zawieszki meblowe....57-59
Pozostałe akcesoria (Przepusty, Ociekacze, Wkłady, Odbojniki, złącza, zaślepki, podkładki, system rurowo-kulowy, elektronika, okucia łóżek i stołów, listwy i cokoły, elmenty garderoby, stelaże....62-76

Kolorystyka:

BMG Złoto matowe szczotkowane	BSN Stal szczotkowana (INOX)	AB Stare Złoto Patynowane
RAL9006 RAL9006	CP Chrom połysk	BP Złoto Połysk
CNK Ocynk biały	MC Aluminium	BR Brąz
CNŻ Ocynk żółty	MN Satyna niklowana	BIEL Biały
TRS Transparentny Przezroczysty	SZR Szary	CZR Czarny
MLY Mleczny	RÓŻNE Różne kolory	MTK Metalik

1 • ARTYKUŁY DEKORACYJNE

1. UCHWYTY KLASYCZNE str. 6.

2. UCHWYTY ALUMINIOWE str. 13.

3. UCHWYTY RETRO str. 16.

4. GAŁKI MEBLOWE str. 18.

5. WIESZAKI MEBLOWE str. 20.

NO: 6.1

HD-02

SERIA
Uchwyty „HD”

ROZSTAW	DŁUGOŚĆ CAŁKOWITA	WYSOKOŚĆ	DOSTĘPNE KOLORY
96 mm	112 mm	25 mm	CP MN BP MC CZR BIEL
128 mm	157 mm	26 mm	

NO: 6.2

HD-03

SERIA
Uchwyty „HD”

ROZSTAW	DŁUGOŚĆ CAŁKOWITA	WYSOKOŚĆ	DOSTĘPNE KOLORY
96 mm	121 mm	23 mm	CP MN BP MC
128 mm	161 mm	23 mm	

NO: 6.3

HD-36

SERIA
Uchwyty „HD”

Wykonany z wysokiej jakości drutu z dodatkowym cynkowaniem zabezpieczającym przed korozją!

ROZSTAW	DŁUGOŚĆ CAŁKOWITA	ROZSTAW	DŁUGOŚĆ CAŁKOWITA	DOSTĘPNE KOLORY
96 mm	156 mm	**416 mm**	496 mm	CP MC MN CZR
128 mm	186 mm	**448 mm**	528 mm	
160 mm	220 mm	**480 mm**	560 mm	
192 mm	250 mm	**512 mm**	592 mm	
224 mm	304 mm	**544 mm**	624 mm	
256 mm	356 mm	**576 mm**	656 mm	
288 mm	368 mm	**608 mm**	688 mm	
320 mm	400 mm	**640 mm**	720 mm	
352 mm	432 mm	**672 mm**	752 mm	
384 mm	464 mm	**768 mm**	848 mm	

HIT

Klasyczny uchwyt relingowy zaskakuje swoim uniwersalnym wzornictewm utrzymując się na szczycie uchwytów nie wypadających z mody od wielu lat. Nasz model posiada fazkowane zakończenia, dzięki czemu wyróżnia się na tle konkurencji. Dodatkowymi zaletami są: wybór rozmiarów (20 dostępnych rozstawów), średnica Ø12 mm, trzy pokrycia, fabrycznie skręcone stopki, pakowanie po 10szt.

HIT

NO: 7.1

HD-42

SERIA
Uchwyty „HD”

Uchwyt normatywny stosowany równie często do mebli seryjnych jak i realizacji indywidualnych. Uchwyt wygląda „bogato” jak na swoją cenę. Nasz model posiada pełny odlew stopki, odpowiednią grubość ramienia dzięki czemu jest solidny. Pokrycia galwaniczne najwyższej jakości zapewniają popularność, a sześć dostępnych wybarwień zapewnia duże możliwości aranżacyjne. Uchwyt jest wysoki, dzięki czemu wygodny w użytkowaniu.

ROZSTAW	DŁUGOŚĆ CAŁKOWITA	WYSOKOŚĆ	DOSTĘPNE KOLORY
96 mm	105 mm	22 mm	CP, MN, BSN, MC, CZR, BIEL
128 mm	137 mm	25 mm	

Nowe kolory: Czarny matt, oraz biały pół-matt świetnie uzupełniają ofertę.

NO: 7.2

HD-04

SERIA
Uchwyty „HD”

ROZSTAW	DŁUGOŚĆ CAŁKOWITA	WYSOKOŚĆ	DOSTĘPNE KOLORY
96 mm	128 mm	24 mm	CP, MN, BP, MC

NO: 7.3

QHD-05

SERIA
Uchwyty „HD”

ROZSTAW	DŁUGOŚĆ CAŁKOWITA	WYSOKOŚĆ	DOSTĘPNE KOLORY
128 mm	146 mm	30 mm	CZR, BMG
160 mm	174,5 mm	30 mm	
192 mm	212 mm	30 mm	
320 mm	334 mm	30 mm	

NOWOŚĆ

NO: 8.1

QHD-06

SERIA
Uchwyty „HD”

NOWOŚĆ

ROZSTAW	DŁUGOŚĆ CAŁKOWITA	WYSOKOŚĆ	DOSTĘPNE KOLORY
128 mm	136 mm	28 mm	CZR, BMG
160 mm	168 mm	28 mm	
192 mm	200 mm	28 mm	
320 mm	328 mm	28 mm	

NO: 8.2

HD-09

SERIA
Uchwyty „HD”

ROZSTAW	DŁUGOŚĆ CAŁKOWITA	WYSOKOŚĆ	DOSTĘPNE KOLORY
96 mm	132 mm	28 mm	CP, MN, BP, MC
128 mm	164 mm	28 mm	

NO: 96.3

PA-KŁ1

SERIA
Uchwyty „HD”

Wysokiej jakości kołatka meblowa „LOFT” w wersji pionowej lub poziomiej (wymiar się nie zmienia).

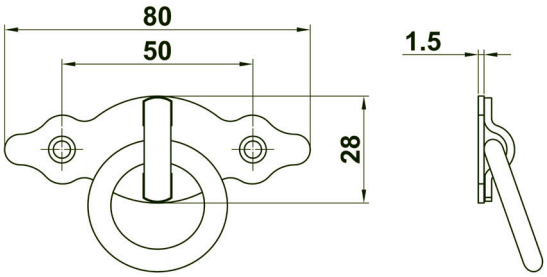

KOŁATKA “LOFT”

NO: 9.1

HD-70

SERIA
Uchwyty „HD”

Ciężki, mosiężny uchwyt „słuchawka” doskonale wpisujący się w styl „loft” występujący jedynie w pokryciu mrocznej, głębokiej matowej czerni. Uchwyt jest bardzo wygodny w użytkowaniu w związku ze swoją wysokością oraz dodatkowym ozdobnym pogrubieniem na środku. Stożkowe nóżki dodają stylu i wzbogacają nawet najprostsze meble nawiązując do stylu baroku, a ich duża średnica jest bardzo praktyczna przy instalacji.

ROZSTAW	DŁUGOŚĆ CAŁKOWITA	WYSOKOŚĆ	DOSTĘPNE KOLORY
96 mm	115 mm	34 mm	CZR
128 mm	147 mm	34 mm	
160 mm	179 mm	34 mm	

LOFT

NO: 9.2

HD-12

SERIA
Uchwyty „HD”

ROZSTAW	DŁUGOŚĆ CAŁKOWITA	WYSOKOŚĆ	DOSTĘPNE KOLORY
96 mm	136 mm	23 mm	CP MN BP MC INOX
128 mm	184 mm	23 mm	

NO: 9.3

HD-14

SERIA
Uchwyty „HD”

ROZSTAW	DŁUGOŚĆ CAŁKOWITA	WYSOKOŚĆ	DOSTĘPNE KOLORY
96 mm	114 mm	25 mm	CP

NO: 10.1

HD-15

SERIA
Uchwyty „HD”

ROZSTAW	DŁUGOŚĆ CAŁKOWITA	WYSOKOŚĆ	DOSTĘPNE KOLORY
96 mm	139 mm	22 mm	CP MN BP MC
128 mm	156 mm	22 mm	

NO: 10.2

HD-18

SERIA
Uchwyty „HD”

ROZSTAW	DŁUGOŚĆ CAŁKOWITA	WYSOKOŚĆ	DOSTĘPNE KOLORY
96 mm	123 mm	26 mm	CP MN BP MC
128 mm	165 mm	26 mm	

NO: 10.3

HD-69

SERIA
Uchwyty „HD”

LOFT

Uchwyt retro „łapka” to przede wszystkim: klasyczny design, świetny stosunek ceny do jakości, szeroka stopka, grube czoło, wyrazista linia - a to wciąż tylko niektóre zalety. Tylko u nas aż 6 rozstawów, co wpływa na jego uniwersalność. Idealnie pasuje do wnętrz typu „LOFT”.

ROZSTAW	DŁUGOŚĆ CAŁKOWITA	WYSOKOŚĆ	DOSTĘPNE KOLORY
96 mm	111 mm	25 mm	CZR
128 mm	162 mm	25 mm	
160 mm	195 mm	25 mm	
192 mm	228 mm	25 mm	
224 mm	255 mm	25 mm	
320 mm	358 mm	25 mm	

NO: 11.1

HD-165A

SERIA
Uchwyty „HD”

HIT

Nowość:
Rozstaw
- ***416mm***
- ***480 mm.***

ROZSTAW	DŁUGOŚĆ CAŁKOWITA	WYSOKOŚĆ
96 mm	130 mm	28 mm
128 mm	161 mm	28 mm
160 mm	194 mm	28 mm
192 mm	226 mm	28 mm
256 mm	290 mm	28 mm
320 mm	353 mm	28 mm
416 mm	**450 mm**	**28 mm**
480 mm	**513 mm**	**28 mm**

DOSTĘPNE KOLORY					
BSN	CZR	BMG	MC	MN	CP

Nasz model najpopularniejszego obecnie wzoru uchwytu charakteryzuje się przede wszystkim zaoblonymi rogami, dokładnym szlifowaniem, a doróżnia go od konkurencji jakość pokrycia. Otwory na wkręty po wewnętrznej stronie stopki dzięki czemu uchwyt prezentuje się masywniej, szeroka rozmiarówka i kolorystyka czyni go niemal idealnym.

NO: 11.2

HD-50

SERIA
Uchwyty „HD”

ROZSTAW	DŁUGOŚĆ CAŁKOWITA	WYSOKOŚĆ	DOSTĘPNE KOLORY
128 mm	143 mm	28 mm	CP MN BP MC

NO: 11.3

HD-136

SERIA
Uchwyty „HD”

ROZSTAW	DŁUGOŚĆ CAŁKOWITA	WYSOKOŚĆ	DOSTĘPNE KOLORY
128 mm	136 mm	28 mm	CP MN BSN MC CZR

NOWOŚĆ

NO: 12.1

HD-149

SERIA
Uchwyty „HD”

NOWOŚĆ

ROZSTAW	DŁUGOŚĆ CAŁKOWITA	WYSOKOŚĆ	DOSTĘPNE KOLORY
128 mm	136 mm	28 mm	CZR BMG INOX CP
160 mm	168 mm	28 mm	
192 mm	200 mm	28 mm	

NO: 12.2

HD-200

SERIA
Uchwyty „HD”

ROZSTAW	DŁUGOŚĆ CAŁKOWITA	WYSOKOŚĆ	DOSTĘPNE KOLORY
128 mm	145 mm	20 mm	BSN/CP BSN

NO: 12.3

HD-180

SERIA
Uchwyty „HD”

DOSTĘPNE KOLORY
BSN

Ponadczasowy uchwyt wykonywany w technologii kręcenia „drutu”, dzięki czemu jest on bardzo wytrzymały i masywny. Dyskretna wysoka stopka, duży wybór rozmiarów, wygodny zaokrąglony pochwyt, ponadczasowe pokrycie efektu stali szczotkowanej to główne zalety decydujące o unwersalności i popularności tego modelu.

ROZSTAW	DŁUGOŚĆ CAŁKOWITA	WYSOKOŚĆ
128 mm	135 mm	31 mm
160 mm	169 mm	31 mm
192 mm	200 mm	31 mm
224 mm	233 mm	31 mm
256 mm	266 mm	31 mm
288 mm	298 mm	31 mm
320 mm	330 mm	31 mm
416 mm	426 mm	31 mm
448 mm	458 mm	31 mm

NO: 13.1

AL-611A

SERIA
Uchwyty „AL”

ROZSTAW	DŁUGOŚĆ CAŁKOWITA	WYSOKOŚĆ	DOSTĘPNE KOLORY
192 mm	300 mm	30 mm	MC
224 mm	350 mm	30 mm	
256 mm	400 mm	30 mm	

NO: 13.2

AL-611B

SERIA
Uchwyty „AL”

ROZSTAW	DŁUGOŚĆ CAŁKOWITA	WYSOKOŚĆ	DOSTĘPNE KOLORY
128 mm	148 mm	29 mm	MC, CZR
160 mm	180 mm	29 mm	
224 mm	244 mm	29 mm	

NO: 13.3

AL-615

SERIA
Uchwyty „AL”

ROZSTAW	DŁUGOŚĆ CAŁKOWITA	WYSOKOŚĆ	DOSTĘPNE KOLORY
96 mm	134 mm	39 mm	MC
160 mm	198 mm	39 mm	

NO: 13.4

AL-623

SERIA
Uchwyty „AL”

ROZSTAW	DŁUGOŚĆ CAŁKOWITA	WYSOKOŚĆ	DOSTĘPNE KOLORY
224 mm	243 mm	27 mm	MC
256 mm	275 mm	27 mm	
320 mm	339 mm	27 mm	

NO: 14.1

AL-008

SERIA
Uchwyty „AL”

NOWOŚĆ

ROZSTAW	WYSOKOŚĆ
32 mm	48 mm
64 mm	48 mm
96 mm	48 mm

DOSTĘPNE KOLORY

BMG CZR MC

NO: 14.2

AL-636

SERIA
Uchwyty „AL”

ROZSTAW	DŁUGOŚĆ CAŁKOWITA	WYSOKOŚĆ	DOSTĘPNE KOLORY
192 mm	215 mm	29 mm	MC CZR
256 mm	279 mm	29 mm	
320 mm	343 mm	29 mm	

NO: 14.3

AL-326

SERIA
Uchwyty „AL”

ROZSTAW	DŁUGOŚĆ CAŁKOWITA	WYSOKOŚĆ	DOSTĘPNE KOLORY
96 mm	109 mm	17 mm	MC CP/MC CZR
128 mm	141 mm	17 mm	
160 mm	173 mm	17 mm	

NO: 14.4

AL-674

SERIA
Uchwyty „AL”

ROZSTAW	DŁUGOŚĆ CAŁKOWITA	WYSOKOŚĆ	DOSTĘPNE KOLORY
160 mm	183 mm	35 mm	MC
192 mm	215 mm	35 mm	
224 mm	247 mm	35 mm	
256 mm	279 mm	35 mm	
320 mm	343 mm	35 mm	

NO: 15.1

AL-625Y

SERIA
Uchwyty „AL”

ROZSTAW	DŁUGOŚĆ CAŁKOWITA
128 mm	150 mm

DOSTĘPNE KOLORY
MC

WYSOKOŚĆ
20 mm

NO: 15.2

AL-006

SERIA
Uchwyty „AL”

ROZSTAW	DŁUGOŚĆ CAŁKOWITA
96 mm	120 mm
128 mm	150 mm
160 mm	200 mm
192 mm	250 mm
224 mm	300 mm
256 mm	0 mm
288 mm	0 mm
320 mm	400 mm

DOSTĘPNE KOLORY	
MC	CZR

WYSOKOŚĆ
17 mm

NO: 15.3

AL-637G

SERIA
Uchwyty „AL”

ROZSTAW	DŁUGOŚĆ CAŁKOWITA
128 mm	151 mm
160 mm	183 mm
192 mm	215 mm
224 mm	247 mm
256 mm	279 mm
320 mm	343 mm

DOSTĘPNE KOLORY
MC

WYSOKOŚĆ
29 mm

NO: 15.4

AL-640

SERIA
Uchwyty „AL”

ROZSTAW	DŁUGOŚĆ CAŁKOWITA
224 mm	232 mm
320 mm	330 mm

DOSTĘPNE KOLORY
MC

WYSOKOŚĆ
17 mm

NO: 16.1

HD-17

SERIA
Uchwyty „RETRO”

ROZSTAW	DŁUGOŚĆ CAŁKOWITA	WYSOKOŚĆ	DOSTĘPNE KOLORY
96 mm	110 mm	28 mm	AB

NO: 16.2

PO-1947 MLK0

SERIA
Uchwyty „RETRO”

ROZSTAW	DŁUGOŚĆ CAŁKOWITA	WYSOKOŚĆ	DOSTĘPNE KOLORY
96 mm	110 mm	28 mm	AB

NO: 16.3

PO-1947 MLK1

SERIA
Uchwyty „RETRO”

ROZSTAW	DŁUGOŚĆ CAŁKOWITA	WYSOKOŚĆ	DOSTĘPNE KOLORY
96 mm	110 mm	28 mm	AB

NO: 16.4

PO-1947 MLK2

SERIA
Uchwyty „RETRO”

ROZSTAW	DŁUGOŚĆ CAŁKOWITA	WYSOKOŚĆ	DOSTĘPNE KOLORY
96 mm	110 mm	28 mm	AB

LEBA AKCESORIA MEBLOWE

NO: 17.1

PO-1947 MLK3

SERIA
Uchwyty „RETRO”

ROZSTAW	DŁUGOŚĆ CAŁKOWITA	WYSOKOŚĆ	DOSTĘPNE KOLORY
96 mm	110 mm	28 mm	AB

NO: 17.2

PO-1947 MLK4

SERIA
Uchwyty „RETRO”

ROZSTAW	DŁUGOŚĆ CAŁKOWITA	WYSOKOŚĆ	DOSTĘPNE KOLORY
96 mm	110 mm	28 mm	AB

NO: 17.3

PO-1948 MLK1

SERIA
Uchwyty „RETRO”

NO: 17.4

PO-1947 MLK2

SERIA
Gałki „RETRO”

ŚREDNICA	WYSOKOŚĆ	DOSTĘPNE KOLORY
Ø27 mm	28 mm	AB

NO: 17.5

PO-1948 MLK3

SERIA
Uchwyty „RETRO”

NO: 17.6

PO-1948 MLK4

SERIA
Gałki „RETRO”

NO: 18.1

KN-20

SERIA
Gałki „HD”

NOWOŚĆ

ŚREDNICA	WYSOKOŚĆ
Ø23 mm	33 mm

DOSTĘPNE KOLORY

BMG CZR

NO: 18.2

HD-1152

SERIA
Gałki „RETRO”

ŚREDNICA	WYSOKOŚĆ
Ø26 mm	21 mm

DOSTĘPNE KOLORY

AB

NO: 18.3

HD-943

SERIA
Gałki „HD”

ŚREDNICA	WYSOKOŚĆ
Ø30 mm	25 mm

DOSTĘPNE KOLORY

CP MN

NO: 18.4

HD-1155

SERIA
Gałki „HD”

ŚREDNICA	WYSOKOŚĆ
Ø18 mm	25 mm

DOSTĘPNE KOLORY

CP MN

NO: 19.1

KN-05

SERIA
Gałki „HD”

HIT

ŚREDNICA GŁÓWKI	ŚREDNICA NÓŻKI	WYSOKOŚĆ	DOSTĘPNE KOLORY
Ø27 mm	Ø17 mm	26 mm	BIEL, BMG, CP, MN, MC, CZR

NO: 19.2

KN-10

SERIA
Gałki „HD”

NOWOŚĆ

ROZMIAR GŁÓWKI	ROZMIAR NÓŻKI	WYSOKOŚĆ	DOSTĘPNE KOLORY
27,5 mm x 27,5 mm	18,5 mm x 18,5 mm	22 mm	CZR

NO: 19.3

KN-15

SERIA
Gałki „HD”

NOWOŚĆ

ROZMIAR GŁÓWKI	ROZMIAR NÓŻKI	WYSOKOŚĆ	DOSTĘPNE KOLORY
30 mm x 30 mm	20 mm x 20 mm	24 mm	CZR

NO: 20.1

CH-01

SERIA
Wieszaki „CH”

SZEROKOŚĆ	WYSOKOŚĆ	ROZSTAW
52 mm	28 mm	17 mm

KOLOROSTYKA: AB, CP, MN, MC, CZR, BIEL, BSN, BP, BMG

NO: 20.2

CH-04

SERIA
Wieszaki „CH”

SZEROKOŚĆ	WYSOKOŚĆ	ROZSTAW
72 mm	45 mm	21 mm

KOLOROSTYKA: AB, CP, MN, MC, CZR, BIEL, BSN, BP, BMG

NO: 20.3

CH-06

SERIA
Wieszaki „CH”

SZEROKOŚĆ	WYSOKOŚĆ	ROZSTAW
70 mm	51 mm	32 mm

KOLOROSTYKA: AB, CP, MN, MC, CZR, BP

NO: 20.4

CH-08

SERIA
Wieszaki „CH”

SZEROKOŚĆ	WYSOKOŚĆ	ROZSTAW
68 mm	48 mm	32 mm

KOLOROSTYKA: AB, CP, MN, MC, CZR, BIEL, BSN, BP, BMG

Klasyczna linia wieszaka komponująca się z wieszakiem małym CH-01 oraz średnim CH-04. Geometryczne kształty czynią haczyk praktycznym oraz wyjątkowo stylowym uzupełnieniem aranżacji.

NOWA WZMOCNIONA FORMA !!!!

NO: 21.1

CH-05

SERIA
Wieszaki „CH”

ROZSTAW
21 mm

WYSOKOŚĆ	SZEROKOŚĆ
13 mm	72 mm

KOLORYSTYKA:

AB, CP, MN, MC, CZR, BIEL, BSN, BP, BMG

Prosty design ponadczasowego wieszaka retro uzupełniony o nowe pokrycia znów elektryzuje. Wieszak można stosować w komplecie z wieszakiem średnim CH-06.

NO: 21.2

CH-07

SERIA
Wieszaki „CH”

WYSOKOŚĆ
14 mm

ROZSTAW	SZEROKOŚĆ
32 mm	76 mm

KOLORYSTYKA:

AB, CP, MN, MC, CZR, BP

Nowoczesna linia gładkich wieszaków o prostej linii. Minimalistyczne haczyki komponujące się z każdym stylem dekoracyjnym wystroju. Występuje w komplecie z modelem CH-08.

NOWA WZMOCNIONA FORMA !!!!

NO: 21.3

CH-09

SERIA
Wieszaki „CH”

WYSOKOŚĆ
14 mm

ROZSTAW	SZEROKOŚĆ
32 mm	76 mm

KOLORYSTYKA:

AB, CP, MN, MC, CZR, BIEL, BSN, BP, BMG

2. PODSTAWY POD MEBLE

6. NÓŻKI POD MEBLE str. 24.

7. STOPKI I REGULATORY str. 28.

8. NOGI STOŁOWE str. 30.

NO: 24.1

LG-08

SERIA
Nóżki „LG”

NÓŻKA OKRĄGŁA
Z REGULACJĄ

WYSOKOŚĆ	ŚREDNICA
100 mm	Ø30 mm
150 mm	Ø30 mm

DOSTĘPNE KOLORY

CP MN CZR

Nóżka cięta z profilu metalowego o średnicy 30mm

NO: 24.2

LG-08A

SERIA
Nóżki „LG”

NÓŻKA KWADRATOWA
Z REGULACJĄ

WYSOKOŚĆ	ROZMIAR
100 mm	25 x 25 mm
150 mm	25 x 25 mm

DOSTĘPNE KOLORY

CP MN CZR

Nóżka cięta z profilu metalowego o wymiarze 25x25mm

NO: 24.3

LG-780

SERIA
Nóżki „LG”

NÓŻKA KIELICH
Z REGULACJĄ “780”

WYSOKOŚĆ	ŚREDNICA
100 mm	Ø50 mm

DOSTĘPNE KOLORY

CP MN MC

Nóżka metalowa odlewana w stożkowym kształcie.

NO: 24.4

LG-712

SERIA
Nóżki „LG”

NÓŻKA SKOŚNA
“712”

WYSOKOŚĆ
90 mm

DOSTĘPNE KOLORY

CP

Nóżka metalowa odlewana w skośnym kształcie.

NÓŻKA KUCHENNA 3-CZĘŚCIOWA Z REGULACJĄ

NO: 25.1

LG-154

SERIA
Nóżki „LG”

Najpopularniejsza nóżka stosowana głównie pod meble kuchenne, ale jest na tyle uniwersalna oraz trwała, że bez problemu można ją stosować pod dowolne realizacje. Wykonana z wysokiej jakości tworzywa zapewnia pokaźną odporność na uszkodzenia. Nasz produkt cechuje się dużym zapasem regulacji, mocowaniem na 4 wkręty, podstawą oraz elementem montażowym o średnicy 50mm.

WYSOKOŚĆ	ŚREDNICA
85-125 mm	Ø25 mm
125-175 mm	Ø25 mm

DOSTĘPNE KOLORY
CZR BIEL

WARIANTY
Pakowana po 100szt.
Pakowana po 400szt.

KLIP DO NÓŻKI KUCHENNEJ

NO: 25.2

LG-155

SERIA
Nóżki „LG”

25.2.1 KLIP 155**A**	Klip z zapadką dostosowany do cokołu PCV
25.2.2 KLIP 155**B**	Klip dostosowany do cokołu z płyty

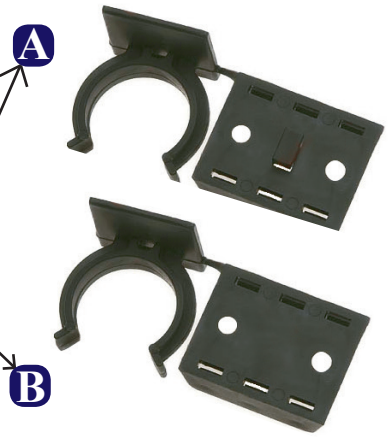

NO: 25.3

LG-135

SERIA
Nóżki „LG”

WYSOKOŚĆ	ROZMIAR
135 mm	130 x 130 mm
150 mm	130 x 130 mm

DOSTĘPNE KOLORY
BP CZR CP

NÓŻKA GWIAZDA BEZ REGULACJI ZE WZMOCNIENIEM

Nóżka metalowa odlewana w kształcie gwiazdy.

NO: 24.1

LG-01

SERIA
Nóżki „LG”

Duża regulacja. Płaska główka.
Kolory tworzywa w kolorze profila.

DOSTĘPNE KOLORY				
CP	MC	CZR	BIEL	INOX

WYSOKOŚĆ	PROFIL
50 mm	40 x 40 mm
60 mm	40 x 40 mm
80 mm	40 x 40 mm
100 mm	40 x 40 mm
120 mm	40 x 40 mm
150 mm	40 x 40 mm
200 mm	40 x 40 mm

NÓŻKA ALUMINIOWA “40”
KWADRATOWA Z REGULACJĄ

NO: 24.3

LG-02

SERIA
Nóżki „LG”

WYSOKOŚĆ	ŚREDNICA
60 mm	Ø40 mm
100 mm	Ø40 mm
150 mm	Ø40 mm

DOSTĘPNE KOLORY	
CP	MC

NÓŻKA ALUMINIOWA “40”
OKRĄGŁA Z REGULACJĄ

NO: 24.4

LG-05

SERIA
Nóżki „LG”

WYSOKOŚĆ	PROFIL
60 mm	80 x 80 mm
100 mm	80 x 80 mm
150 mm	80 x 80 mm

DOSTĘPNE KOLORY		
MC	INOX	CZR

NÓŻKA KWADRATOWA
“80” Z REGULACJĄ

NO: 27.1

LG-04

SERIA
Nóżki „LG”

NÓŻKA ALUMINIOWA “60” KWADRATOWA Z REGULACJĄ		
WYSOKOŚĆ	PROFIL	DOSTĘPNE KOLORY
60 mm	60 x 60 mm	MC INOX CZR
100 mm	60 x 60 mm	
150 mm	60 x 60 mm	

Coraz większe uznanie w oczach naszych klientów zdobywają nóżki o profilu 60x60, które zarówno pod względamy technicznymi oraz wizualnymi są ciekawą alternatywą dla standardowych rozwiązań.

Wysokiej jakości profile produkowane przez polskie huty, nowoczesny park maszynowy, zastosowanie tworzywa z granulatu zapewniają klasę artykułu na każdym polu, a szersze profile nie tylko zwiększają nośność, ale także odczucia wizualne wpisując się w nowoczesny design.

NO: 27.2

LG-156

SERIA
Nóżki „LG”

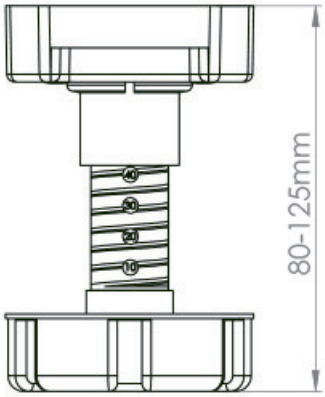

WYSOKOŚĆ
50-75 mm
65-85 mm
85-125 mm
95-145 mm
125-195 mm

Możliwość dokupienia dedykowanego klucza do regulacji nóżki

NÓŻKA WZMOCNIONA “MULTI” Z WYSOKIEJ JAKOŚCI TWORZYWA DO DUŻYCH OBCIĄŻEŃ (450kg)

Możliwość domówienia dedykowanego klipa do cokołu z płyty lub cokołu PCV.

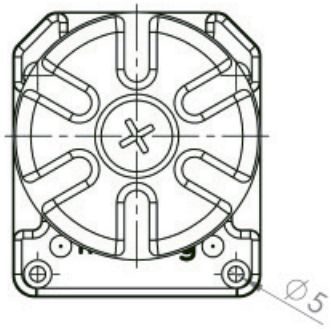

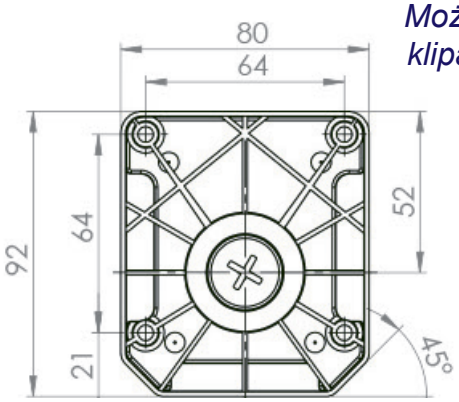

NO: 28.1

LG-230O

SERIA
Nóżki „LG”

REGULATOR POD KLUCZ

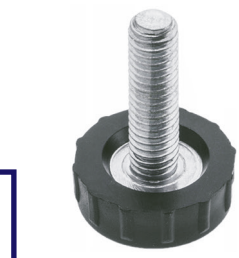

WYMIARY GWINTU	
M6	Ø25 mm

WYMIARY GŁÓWKI	
M6	Ø25 mm

DOSTĘPNE WARIANTY
M6, M8, M10

NO: 28.2

LG-230K

SERIA
Nóżki „LG”

REGULATOR KWIATEK

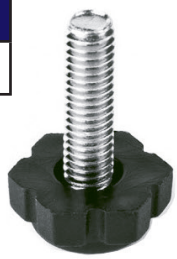

NO: 28.3

LG-230B

SERIA
Nóżki „LG”

MUFA WBIJANA

WYMIARY GWINTU	
M6	Ø25 mm

WYMIARY GŁÓWKI	
M6	Ø25 mm

DOSTĘPNE WARIANTY
M6, M8, M10

NO: 28.4

LG-230C

SERIA
Nóżki „LG”

MUFA WKRĘCANA

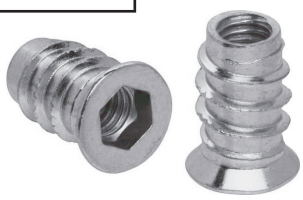

NO: 28.5

LG-153

SERIA
Nóżki „LG”

STOPKA BARYŁKA

WYSOKOŚĆ	ŚREDNICA
76 mm	Ø48 mm

DOSTĘPNE KOLORY
RÓŻNE

NO: 28.4

LG-155

SERIA
Nóżki „LG”

NÓŻKA PCV KIELICH

WYSOKOŚĆ	ŚREDNICA
60-70 mm	Ø45 mm

NO: 28.6

LG-H27

SERIA
Nóżki „LG”

WYSOKOŚĆ	ŚREDNICA
27 mm	Ø50 mm

DOSTĘPNE KOLORY
CZR

STOPKA H=27mm
Z ZAŚLEPKĄ

Nóżka z wysokiej jakości tworzywa sztucznego zakończona śrubą metryczna o gwincie M8.

NO: 29.1

LG-201

SERIA
Nóżki „LG”

WYSOKOŚĆ	ŚREDNICA
20 mm	Ø15 mm

DOSTĘPNE KOLORY
CZR

ŚLIZG POJEDYŃCZY
Z GWOŹDZIEM

NO: 29.2

LG-203

SERIA
Nóżki „LG”

WYSOKOŚĆ	ŚREDNICA
100 mm	Ø30 mm

DOSTĘPNE KOLORY
CZR

ŚLIZG PODWÓJNY
Z GWOŹDZIEM

NO: 29.3

LG-204

SERIA
Nóżki „LG”

WYSOKOŚĆ	ŚREDNICA
14 mm	Ø5 mm
14 mm	Ø8 mm

DOSTĘPNE KOLORY
CZR

ŚLIZG POJEDYŃCZY
NA WIERTŁO

NO: 29.4

LG-202

SERIA
Nóżki „LG”

WYSOKOŚĆ	ŚREDNICA
14 mm	Ø5 mm
14 mm	Ø8 mm

DOSTĘPNE KOLORY
CZR

ŚLIZG PODWÓJNY
NA WIERTŁO

NO: 30.1

LG-78

SERIA
Nogi Stołowe „LG”

Seria Nóg Stołowych LG-79 jest pakowana w prostokątne, płaskie paczki z dodatkowymi zabezpieczniami na rogach kartonu, dzięki czemu zmniejszamy znacznie ryzyko wystąpienia ewentualnych uszkodzeń mechanicznych podczas transportu. Stoły wykonane na nogach z mocowaniem „ODLEW ZNAL” są stabilne, wieloletnie, wytrzymałe i nieruchome.

NOGA STOŁOWA OKRĄGŁA

MOCOWANIE “ODLEW ZNAL”

WYSOKOŚĆ	ŚREDNICA
710 mm	Ø60 mm
820 mm	60 mm
1100 mm	60 mm

DOSTĘPNE KOLORY

BP CP CZR MC BIEL MN INOX RAL9006

Nogi stołowe metalowe z regulowaną stopką, z grubego profilu z domieszką miedzi. Najwyższej jakości pokrycia galwaniczne oraz powiększone spoiny zapewniają trwałość i solidnośc produktu.

NO: 30.2

LG-79

SERIA
Nogi Stołowe „LG”

Seria Nóg Stołowych LG-78 charakteryzuje się przede wszystkim mocowaniem blaszanym o grubość 1,2mm, które jest znacznie stabilniejsze niż te oferowane przez konkurencję. Pakowana jest w prostokątne, płaskie paczki z dodatkowymi zabezpieczniami na rogach kartonu, dzięki czemu zmniejszamy znacznie ryzyko wystąpienia ewentualnych uszkodzeń mechanicznych podczas transportu.

NOGA STOŁOWA OKRĄGŁA

MOCOWANIE “OKRĄGŁA BLACHA”

WYSOKOŚĆ	ŚREDNICA
710 mm	Ø60 mm
820 mm	60 mm
1100 mm	60 mm

DOSTĘPNE KOLORY

CP CZR MC BIEL MN INOX

Nogi stołowe metalowe z regulowaną stopką, z grubego profilu z domieszką miedzi. Najwyższej jakości pokrycia galwaniczne oraz powiększone spoiny zapewniają trwałość i solidnośc produktu.

NOGA STOŁOWA STOŻKOWA

MOCOWANIE "OKRĄGŁA BLACHA"

WYSOKOŚĆ	ŚREDNICA
710 mm	60 mm

DOSTĘPNE KOLORY

CP MC CZR MN

Nogi stołowe metalowe stożkowe odznaczają się nowoczesnym designem, świetnie się prezentują, a jednocześnie zachowują wszystkie walory praktyczne oferując stabilność, sztywność i wytrzymałość. Noga stołowa zwęża się ku dole, a spiczasty kształt pozwala całkowicie zmienić wizerunek każdego mebla.

NO: 31.1

LG-77

SERIA
Nogi Stołowe „LG"

NOGA STOŁOWA KWADRATOWA

MOCOWANIE "KWADRAT BLACHA"

WYSOKOŚĆ	ŚREDNICA
710 mm	60 mm

DOSTĘPNE KOLORY

MC CZR

Nogi stołowe kwadratowe są wykonane z aluminium, a swoim wzornictwem wpisują się w modne style w których królują kształty nawiązujące do kwadratu. Nogi są bardzo eleganckie, a solidne wykonanie zapewnia przenoszenie nawet bardzo dużych obciążeń bez ryzyka odkształcenia.

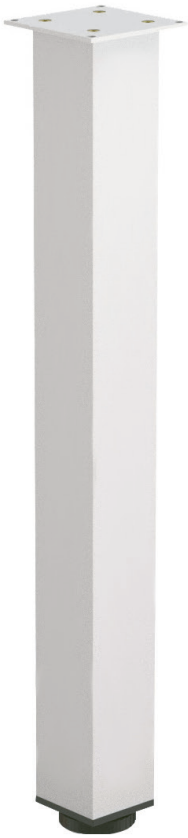

NO: 31.2

LG-81

SERIA
Nogi Stołowe „LG"

3. ARTYKUŁY TECHNICZNE

9. ZAWIASY DO MEBLI str. 34.

10. PROWADNICE DO SZUFLAD str. 38.

11. PODNOŚNIKI FRONTU str. 40.

NO: 34.1

ZW-01

SERIA
Zawiasy „LB”

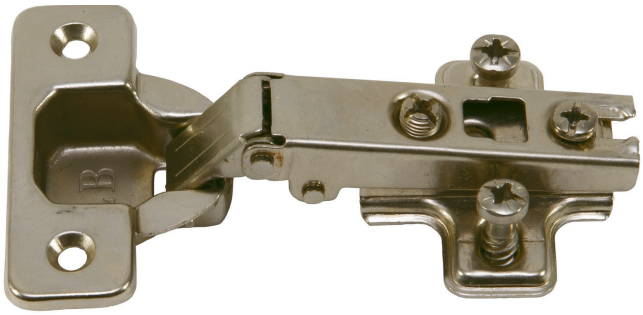

ZAWIAS NAKŁADANY (110°)
Prowadnik H=0
Prowadnik H=2
Prowadnik H=0 z eurowkrętem
Prowadnik H=2 z eurowkrętem

Zawias nakładany mechaniczny 110° służy do montażu frontów meblowych nachodzących w pełni na bok korpusu, wytłoczone z grubej blachy zapewniają odpowiednią nośność mebla, puszka 35mm.

NO: 34.2

ZW-02

SERIA
Zawiasy „LB

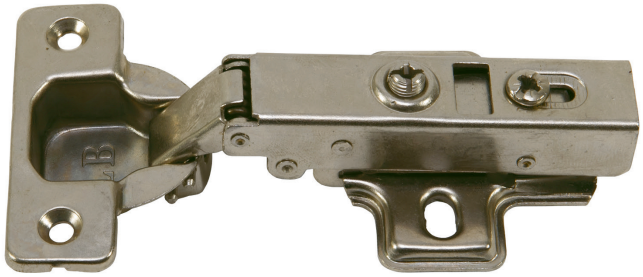

ZAWIAS HYDRAULICZNY NAKADANY (110°)
Prowadnik CLIP-ON H=0
Prowadnik CLIP-ON H=0 z eurowkrętem

Zawias nakładany hydrauliczny 110° służy do montażu frontów meblowych nachodzących w pełni na bok korpusu, tłoczek zapewnia wysokiej jakości cichy domyk, gruba blacha zapewnia wysoką nośność, puszka 35mm.

NO: 34.3

ZW-03

SERIA
Zawiasy „LB”

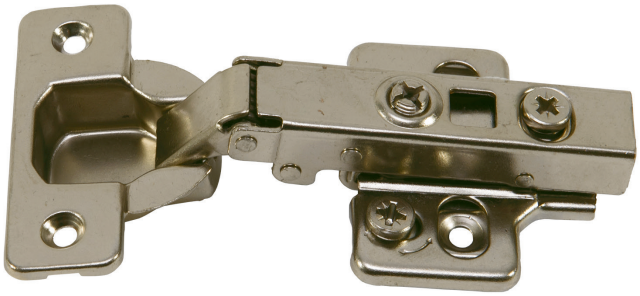

ZAWIAS HYDRAULICZNY NAKADANY 3D (110°)
Prowadnik CLIP-ON H=0 z regulacją 3D
Prowadnik CLIP-ON H=0 z regulacją 3D z eurowkrętem

Zawias nakładany hydrauliczny 3D 110° służy do montażu frontów meblowych nachodzących w pełni na bok korpusu, tłoczek zapewnia wysokiej jakości cichy domyk, dodatkowa regulacja w 3 płaszczyznach na prowadniku zapewnia komfort użytkowania, gruba blacha daje gwarancję wysokiej nośności, puszka 35mm.

NO: 34.4

ZW-06

SERIA
Zawiasy „LB”

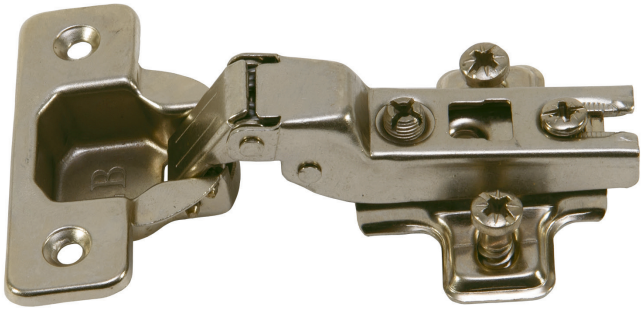

ZAWIAS BLIŹNIACZY (110°)
Prowadnik H=0
Prowadnik H=2
Prowadnik H=0 z eurowkrętem
Prowadnik H=2 z eurowkrętem

Zawias bliźniaczy (połówkowy) mechaniczny 110° służy do montażu frontów meblowych nachodzących w połowie na bok korpusu, wytłoczone z grubej blachy zapewniają odpowiednią nośność mebla, puszka 35mm.

ZAWIAS WPUSZCZANY (110°)
Prowadnik H=0
Prowadnik H=2
Prowadnik H=0 z eurowkrętem
Prowadnik H=2 z eurowkrętem

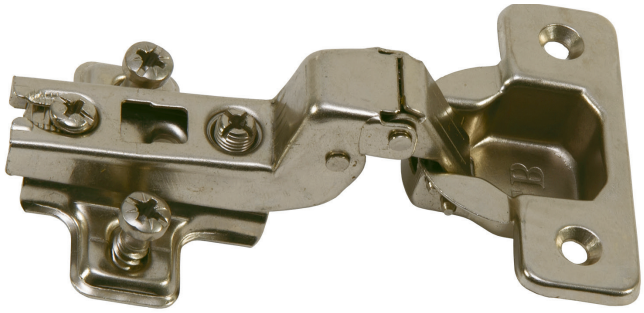

NO: 35.1

ZW-04

SERIA
Zawiasy „LB”

Zawias wpuszczany mechaniczny 110° służy do montażu frontów meblowych wchodzących w głąb korpusu szafki, wytłoczone z grubej blachy zapewniają odpowiednią nośność mebla, puszka 35mm.

ZAWIAS KĄTOWY (30°)
Prowadnik H=0
Prowadnik H=0 z eurowkrętem

NO: 35.2

ZW-21

SERIA
Zawiasy „LB”

Zawias kątowy mechaniczny 30° służy do montażu frontów meblowych ustawionych w kącie 30 stopni do korpusu szafki, wytłoczone z grubej blachy zapewniają odpowiednią nośność mebla, puszka 35mm.

ZAWIAS KĄTOWY (45°)
Prowadnik H=0
Prowadnik H=0 z eurowkrętem

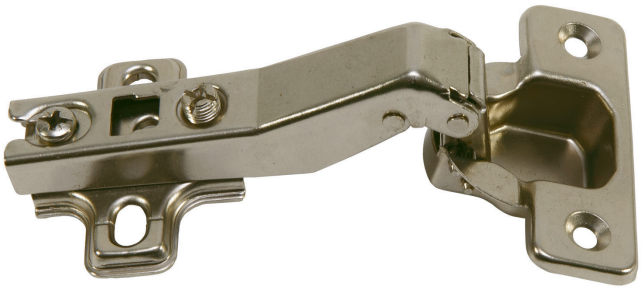

NO: 35.3

ZW-08

SERIA
Zawiasy „LB”

Zawias kątowy mechaniczny 45° służy do montażu frontów meblowych ustawionych w kącie 45 stopni do korpusu szafki, wytłoczone z grubej blachy zapewniają odpowiednią nośność mebla, puszka 35mm.

ZAWIAS KĄTOWY (90°)
Prowadnik H=0
Prowadnik H=4
Prowadnik H=0 z eurowkrętem
Prowadnik H=4 z eurowkrętem

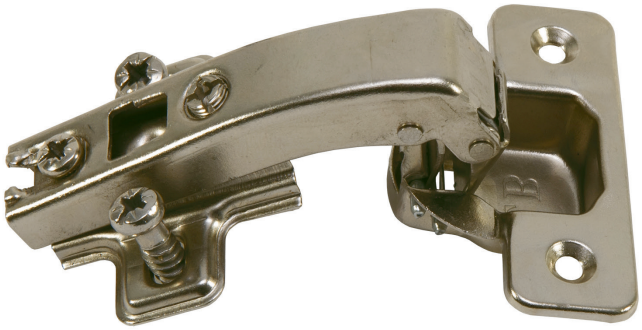

NO: 35.4

ZW-09

SERIA
Zawiasy „LB”

Zawias kątowy mechaniczny 90° służy do montażu frontów meblowych ustawionych w kącie 90 stopni do korpusu szafki, wytłoczone z grubej blachy zapewniają odpowiednią nośność mebla, puszka 35mm.

NO: 36.1

ZW-11

SERIA
Zawiasy „LB”

ZAWIAS UZUPEŁNIAJĄCY (135° / 180°)
Prowadnik H=0
Prowadnik H=0 z eurowkrętem

Zawias uzupełniający mechaniczny 135° (180°) służy do montażu frontów meblowych w szafkach kątowych pomiędzy frontami, wytłoczone z grubej blachy zapewniają odpowiednią nośność mebla, szeroka regulacja, puszka 35mm.

NO: 36.2

ZW-13

SERIA
Zawiasy „LB”

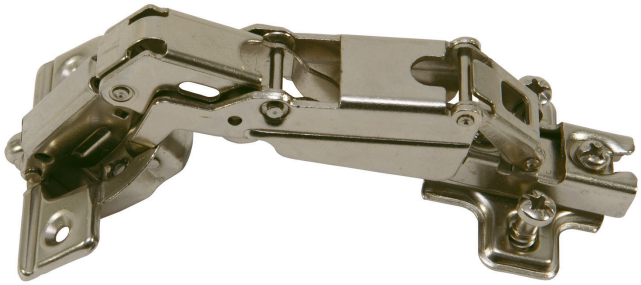

ZAWIAS KĄTOWY (165°)
Prowadnik H=0
Prowadnik H=0 z eurowkrętem

Zawias kątowy mechaniczny „kombajn” 165° służy do dużego kąta otwierania drzwi meblowych, wytłoczone z grubej blachy zapewniają odpowiednią nośność mebla

NO: 36.3

ZW-14

SERIA
Zawiasy „LB”

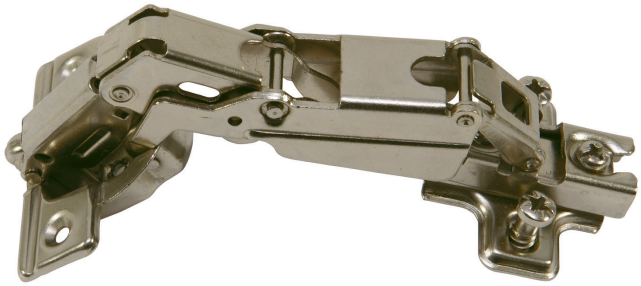

ZAWIAS KĄTOWY (165°)
Prowadnik H=0
Prowadnik H=0 z eurowkrętem

Zawias kątowy hydrauliczny „kombajn” 165° służy do montażu frontów o ponadpodstawowym kącie otwierania, wytłoczone z grubej blachy z dodatkową stabilizacją puszki, wyposażone w tłoczek zapewniający cichy domyk

NO: 36.4

ZW-12

SERIA
Zawiasy „LB”

ZAWIAS SPLATANY

Zawias splatany cięty towar pod zamówienie dostępny w ocynku białym lub żółtym. Otwór na wkręt wykonany w technologii stożkowej,

WYSOKOŚĆ	SZEROKOŚĆ
25 mm	20 mm
30 mm	25 mm
40 mm	42 mm
50 mm	42 mm
60 mm	43 mm
70 mm	42 mm

SZEROKOŚĆ	DŁUGOŚĆ
30 mm	46,5 mm

GRUBOŚĆ PCV	GRUBOŚĆ METALU
12,2 mm	3,8 mm

DOSTĘPNE KOLORY
BR

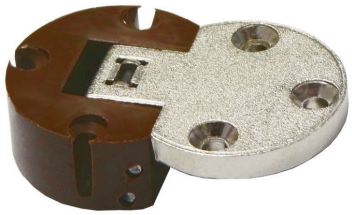

NO: 37.1

PA-ZB1

SERIA
Zawiasy „LB”

ZAWIAS BARKOWY

ID	TYP PRODUKTU
37.2.1-L	Zawias narożny lewy
37.2.1-P	Zawias narożny prawy
37.2.2-L	Zawias przelotowy lewy
37.2.2-P	Zawias przelotowy prawy
37.2.3	Uchwyt do drzwi ze szkła

NO: 37.2

ZW-15

SERIA
Zawiasy „LB”

ZESTAW DO SZKŁA ZW-15

SZEROKOŚĆ	DŁUGOŚĆ
35 mm	57 mm

DOSTĘPNE KOLORY
CP

NO: 37.3

ZW-16

SERIA
Zawiasy „LB”

Zestaw spakowany w 1 folijkę zawiera: 2 zawiasy, jeden uchwyt, 6 wkrętów, 2 plastikowe tulejki, 3 podkładki z wysokiej jakości tworzywa sztucznego zabezpieczające szkło.

ZESTAW DO SZKŁA “SZKLAK” ZW-16

ID	DOSTĘPNA DŁUGOŚĆ
24.8.1	Długość L=788mm
24.8.2	Długość L=100mm
24.8.3	Długość L=1700mm
24.8.4	Długość L=1800mm
24.8.5	Długość L=2000mm

POKRYCIE OCYNK

NO: 37.4

ZW-78

SERIA
Zawiasy „LB”

ZAWIAS TAŚMOWY

NO: 38.1

PW-45

SERIA
Prowadnice „LB”

Prowadnica „LB” funkcjonuje w naszej ofercie w niezmienionej postaci, która została dopracowana już 2015 roku. Wtedy dobraliśmy rodzaj materiału, odpowiednie grubości poszczególnych elementów, ilość rolek jezdnych, właściwe gumki, czy też niezawodne smary i oleje.

PROWADNICA “LB” PW-45

Doskonale to świadczy o stabilności oferowanego przez Nas modelu. Cechy takie jak: płynność działania, niezawodność, trwałość, a także sposób pakowania i pozostałe detale około produktowe są stale doceniane przez naszych dystrybutorów.

WYSOKOŚĆ
45 mm

DŁUGOŚĆ	WYSUW
250 mm	250 mm
300 mm	300 mm
350 mm	350 mm
400 mm	400 mm
450 mm	450 mm
500 mm	500 mm
550 mm	550 mm
600 mm	600 mm
650 mm	650 mm
700 mm	700 mm

NO: 38.2

ROL-02

SERIA
Prowadnice „LB”

LB METALBOX

DŁUGOŚĆ
270 mm
300 mm
350 mm
400 mm

DŁUGOŚĆ
450 mm
500 mm
550 mm

WYSOKOŚĆ
86 mm
118 mm
150 mm

DOSTĘPNE KOLORY
BIEL, MTK

NO: 38.3

ROL-01

SERIA
Prowadnice „LB”

PROWADNICA ROLKOWA

DŁUGOŚĆ
250 mm
300 mm
350 mm
400 mm

DŁUGOŚĆ
450 mm
500 mm
550 mm
600 mm

DOSTĘPNE KOLORY
BIEL, BR

NO: 39.1

PW-35

SERIA
Prowadnice „LB”

DŁUGOŚĆ
250 mm
300 mm
350 mm
400 mm
450 mm

DŁUGOŚĆ
500 mm
550 mm
600 mm
650 mm
700 mm

WYSOKOŚĆ
H=35 mm

PROWADNICA “PW” NISKA H=35

NO: 39.2

PPK-01

SERIA
Prowadnice „LB”

Nasza prowadnica kulkowa H=17 charakteryzuje się przede wszystkim metalowym torami jazdy zapewniając wyższą stabilność i wytrzymałość szuflady. Pokrycie ocynk, dopuszczalne obciążenie około 8kg.

DŁUGOŚĆ
182 mm
214 mm
246 mm
278 mm

DŁUGOŚĆ
310 mm
342 mm
374 mm
406 mm

WYSOKOŚĆ
H=17 mm

PROWADNICA “PW” NISKA H=17

NO: 39.3

PW-45D

SERIA
Prowadnice „LB”

PROWADNICA PW-45D “LB” Z EFEKTEM SLOWMOTION

DŁUGOŚĆ
250 mm
300 mm
350 mm
400 mm
450 mm
500 mm
550 mm
600 mm

WYSOKOŚĆ
H=45 mm

System oparty jest na dwóch sprężynach oraz metalowym zaskoczniku co zdecydowanie zwiększa powtarzalność bezawaryjnego działania. Wykonana z grubszego materiału zapewnia ponadprzeciętną nośność i wrażenia z użytkowania. Nowy niebieski system oferuje nie tylko wyhamowanie szuflady i chichy domyk, ale także charakteryzuje się efektem zmniejszenia prędkości dzięki czemu uzyskujemy płynne dociągnięcie szuflady w zwolnionym wyhamowanym tempie.

JESTEŚMY TAKŻE OFICJALNYM DYSTRYBUTOREM ***FGV SLOWMOTION***

FGV FORMENTI & GIOVENZANA

NO: 40.1

PM-01

SERIA
Podnośniki „PM”

PODNOŚNIK GAZOWY

3 MOCOWANIA

75 TYSIĘCY CYKLI

5 lat GWARANCJI

Podnośniki gazowe oferujemy w 2 liniach - wersja standard oraz wersja 5 lat gwarancji. Obie linie doskonale wpisują się w klase podnośników „Premium”. Podnośniki są przede wszystkim bezawaryjne. System czterech uszczelek, wzmocnione trzy mocowania w zestawie, wysokiej jakości główki oparte na systemie prostego i szybkiego montażu to tylko niektóre cechy czyniące podnośniki LB wydolnym produktem godnym zaufania.

DOSTĘPNE LINIE	
JAKOŚĆ PREMIUM	PODNOŚK 5 LAT GWARANCJI **(5LGW)**
JAKOŚĆ REGULAR	PODNOŚNIK **STANDARD**
JAKOŚĆ REGULAR	PODNOŚNIK **LBV WHITE**

TYP DOSTĘPNY W KAŻDEJ LINI	
KLAPA DO GÓRY “UP”	50N, 60N, 80N, 100N, 120N, 150N, 180N, 200N
KLAPA DO DOŁU “DOWN”	60N, 80N
KLAPA DO GÓRY/DOŁU KRÓTKI - “MINI”	60N, 80N

NO: 40.2

PM-02

SERIA
Podnośniki „PM”

FREE STOP

Podnośnik zatrzymujący się w miejscu puszczenia frontu zarówno podnosząc front do góry jak i opuszczając do dołu.

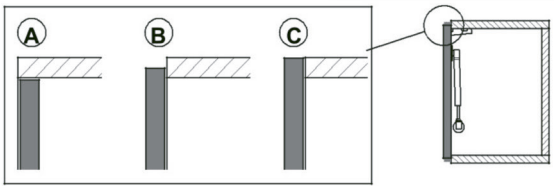

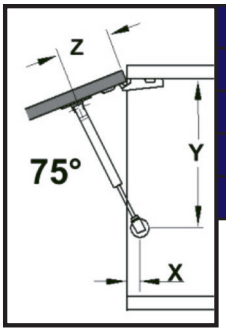

A	50N	60N	80N	100N	120N
300	1,8kg	2,0kg	2,7kg	3,4kg	4,1kg
400	1,3kg	1,5kg	2,0kg	3,1kg	3,1kg
500	1,0kg	1,2kg	1,6kg	2,5kg	2,5kg
600	0,9kg	1,0kg	1,4kg	2,0kg	2,0kg

	75 STOPNI			90 STOPNI			110 STOPNI		
	A	B	C	A	B	C	A	B	C
X	45	25	25	45	25	25	45	25	25
Y	278	266	260	255	245	238	239	227	215
Z	80	80	80	80	80	80	70	70	70

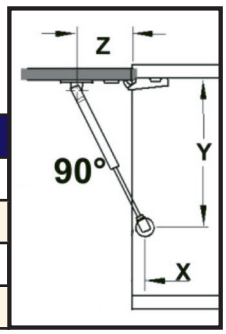

B	50N	60N	80N	100N	120N
300	1,7kg	1,8kg	2,4kg	3,0kg	3,6kg
400	1,0kg	1,3kg	1,8kg	2,2kg	2,7kg
500	0,9kg	1,1kg	1,4kg	1,8kg	2,1kg
600	0,8kg	0,9kg	1,2kg	1,5kg	1,8kg

FREE STOP

C	50N	60N	80N	100N	120N
300	1,3kg	1,6kg	2,1kg	2,6kg	3,1kg
400	1,0kg	1,2kg	1,6kg	1,9kg	2,3kg
500	0,7kg	0,9kg	1,2kg	1,6kg	1,9kg
600	0,6kg	0,8kg	1,0kg	1,3kg	1,6kg

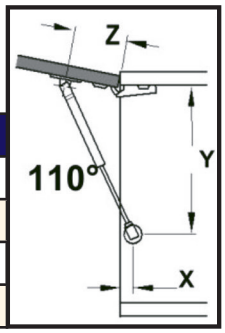

HAMULEC MEBLOWY

ID	NAZWA	DŁUGOŚĆ	ROZSTAW
41.1A	Hamulec z bolcem	L=262 mm	Rozstaw otworów: 32mm
41.1B	Hamulec bez bolca	L=262 mm	Rozstaw otworów: 32mm

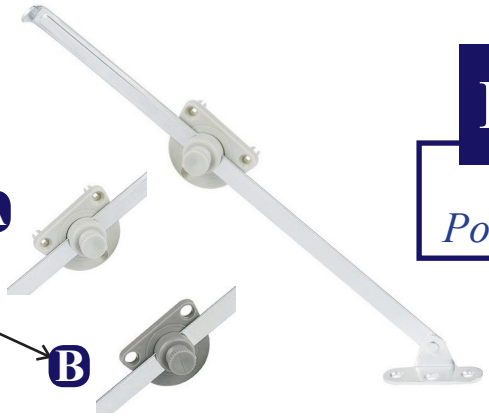

NO: 41.1

PM-H01

SERIA
Podnośniki „PM”

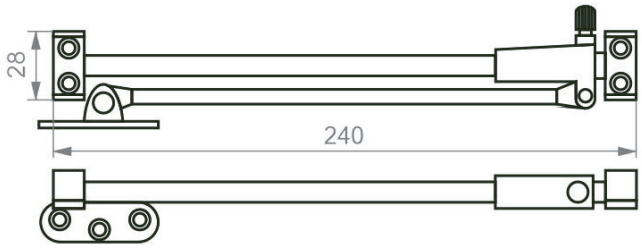

ROZWÓRKA SAMOHAMOWANA LEWA / PRAWA

NO: 41.2

PM-S02

SERIA
Podnośniki „PM”

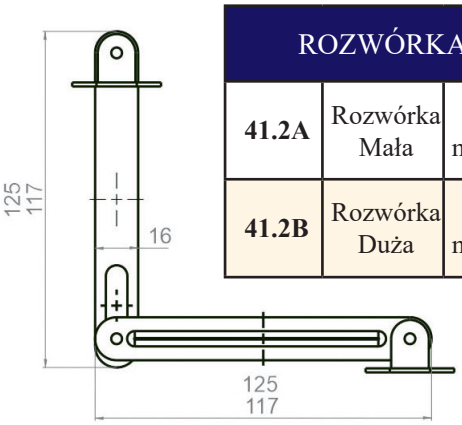

ROZWÓRKA NOŻYCOWA			
41.2A	Rozwórka Mała	117x117 milimetrów	Rozstaw otworów: 18mm
41.2B	Rozwórka Duża	125x125 milimetrów	Rozstaw otworów: 21mm

Rozwórka w pokryciu biały ocynk frontu otwieranego ku dołowi.

NO: 41.3

PM-N03

SERIA
Podnośniki „PM”

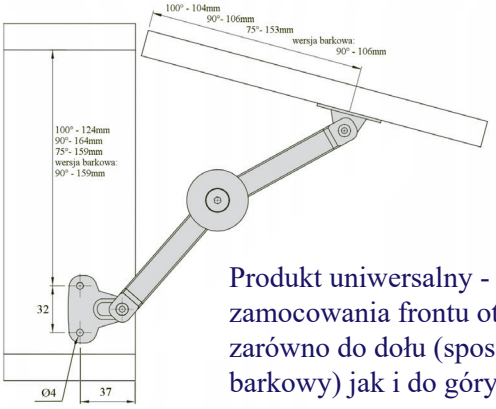

Podnośnik mechaniczny z możliwością zastopowania kąta podniesienia frontu szafki w dowolnym momencie.

Produkt uniwersalny - możliwość zamocowania frontu otwieranego zarówno do dołu (sposób barkowy) jak i do góry.

NO: 41.4

PM-U04

SERIA
Podnośniki „PM”

PODNOŚNIK MECHANICZNY

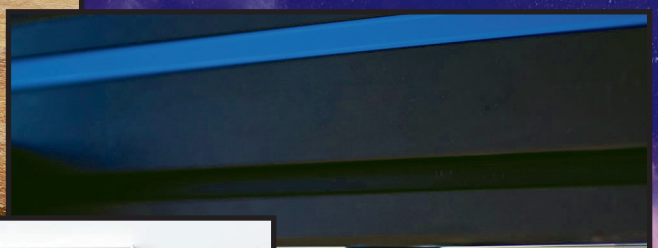

4 • AKCESORIA UZUPEŁNIAJĄCE

12. PRODUKTY ALUMINIOWE str. 44.

13. KÓŁKA ROLKI str. 46.

14. ZAMKI MEBLOWE str. 48.

15. PODPÓRKI POD PÓŁKĘ str. 51.

16. ZAWIESZKI MEBLOWE str. 57.

KRATKI WENTYLACYJNE

Wentylacja w meblarstwie jest jednym z kluczowych elementów. Proponujemy Państwu w tym celu zastosowanie naszych kratek wentylacyjnych. Dzięki zastosowaniu najwyższej jakości stopów aluminium zapewniamy wysoką wytrzymałość mechaniczną, odporność na korozję, itp.

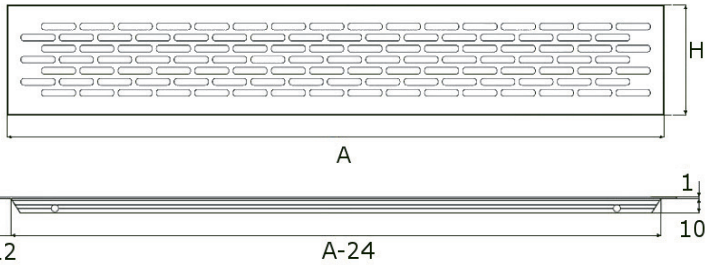

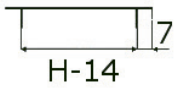

Laserowa obróbka aluminium przy użyciu najnowocześniejszych narzędzi zapewnia idealne wykończenie nawet najdrobniejszych szczegółów. Wyselekcjonowany stop zapewnia idealne podłoże do anodyzowania dekoracyjnego. Oferowany przez Nas model - (fasolka) gwarantuje Państwu: niepowtarzalny design oraz zapewnia wysoką wydajność wentylacji dzięki dużej powierzchni prześwitu. Ergonomia, która się z tym wiąże podsumowuje zalety naszej kratki wentylacyjnej.

NO: 44.1

KW-01A

SERIA
Kratki „KW”

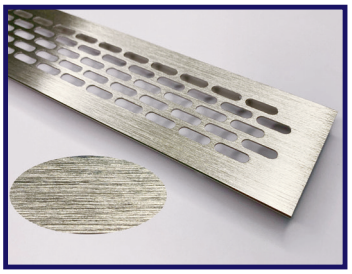

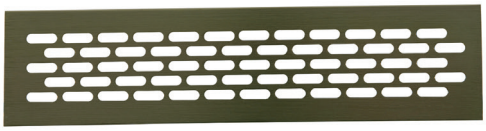

Kratka mała ma zastosowanie w nawet najmniejszych przestrzeniach, dzięki czemu można zapewnić dyskretną wentylację

KRATKA ALUMINIOWA WENTYLACYJNA “SMALL”-“245”

DOSTĘPNE KOLORY	WYSOKOŚĆ (H)	SZEROKOŚĆ (A)
MC BIEL CZR INOX	XS - 60 mm	245 mm

NO: 44.2

KW-01B

SERIA
Kratki „KW”

KRATKA ALUMINIOWA WENTYLACYJNA “MID”-“480”

DOSTĘPNE KOLORY	WYSOKOŚĆ (H)	SZEROKOŚĆ (A)
MC BIEL CZR INOX	M - 60 mm	480 mm
	L - 80 mm	480 mm

NO: 44.3

KW-01C

SERIA
Kratki „KW”

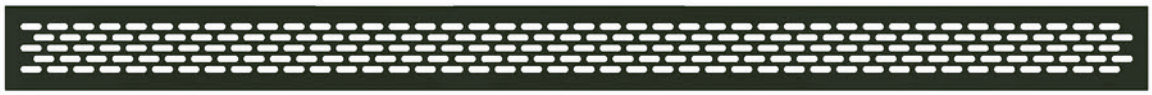

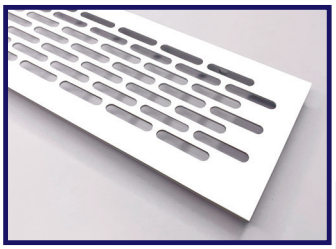

Kratka „BIG” to dwa największe rozmiary zapewniające wentylację najbardziej wymagającym użytkownikom, zachowując przy tym wysokie walory estetyczne.

KRATKA ALUMINIOWA WENTYLACYJNA “BIG” - “800”

DOSTĘPNE KOLORY	WYSOKOŚĆ (H)	SZEROKOŚĆ (A)
MC BIEL CZR INOX	XL - 60 mm	800 mm
	3XL - 80 mm	800 mm

LISTWY ALUMINIOWE

LEBA AKCESORIA MEBLOWE

Zaawansowany poziom obróbki aluminium kształtuje także kolejny z naszych topowych produktów - listwy aluminiowe służące do wykończenia blatów meblowych. Jest to ważne o tyle, iż blat jest standardowym i najbardziej użytecznym elementem każdej kuchni. Aby zapewnić wsparcie nowoczesnym blatom prężnie uzupełniamy nasz asortyment o spasowane produkty do aktualnych oraz ponadczasowych trendów. Posiadamy w ofercie dwa typy zaoblenia - klasyczne oraz nowoczesne (tzw. nowy profil), które występują zarówno w kolorze aluminiowym i czarnym matowym. Nowoczesne zaoblenie uzupełnia kolor biały. Laserowa obróbka zapenia doskonałe wykończenie (jest to zarówno ważne jak i trudne aby doszlifować łuki i inne owalności) a przewagę konkurencyjną uzyskujemy dzięki anodyzacji - ten sposób nakładania pokrycia gwarantuje idealną powłokę.

LISTWA KĄTOWA

NO: 45.1

LPB-K1

RODZAJ LISTWY
NOWY PROFIL (R5)
PROFIL PFL (R8)

DOSTĘPNE POKRYCIA: MC, BIEL, CZR

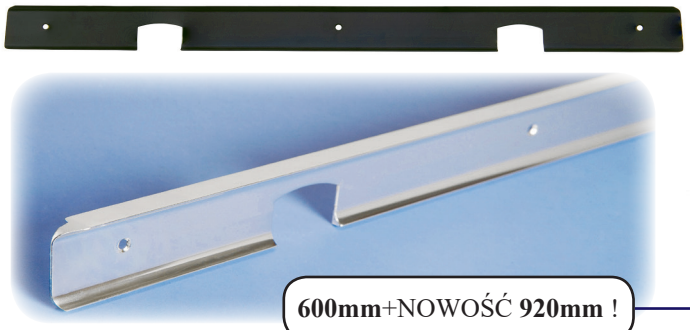

600mm+NOWOŚĆ **920mm** !

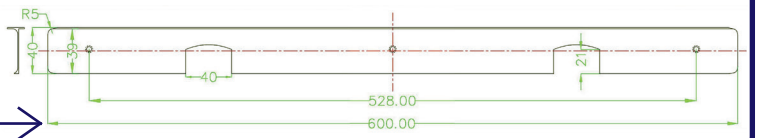

LISTWA SZCZELINOWA

NO: 45.2

LPB-S1

RODZAJ LISTWY
NOWY PROFIL (R5)
PROFIL PFL (R8)

DOSTĘPNE POKRYCIA: MC, BIEL, CZR

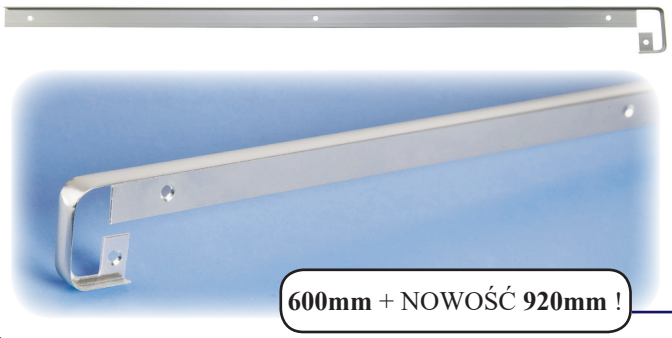

600mm + NOWOŚĆ **920mm** !

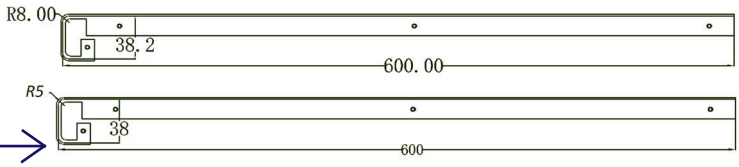

LISTWA BOCZNA (LEWA/PRAWA)

NO: 45.3

LPB-B1

RODZAJ LISTWY
NOWY PROFIL (R5)
PROFIL PFL (R8)

DOSTĘPNE POKRYCIA: MC, BIEL, CZR

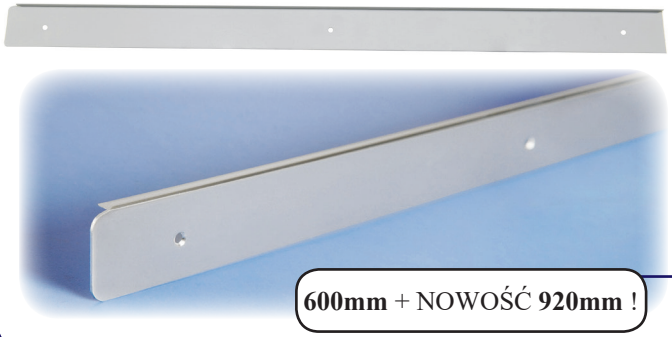

600mm + NOWOŚĆ **920mm** !

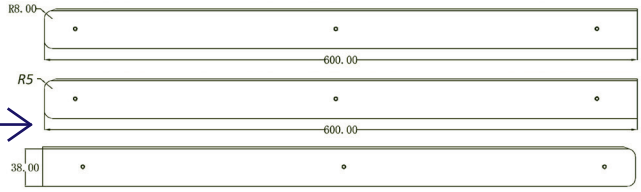

NO: 46.1

KM-02

SERIA
Kółka „LB”

Diametr Ø30 mm

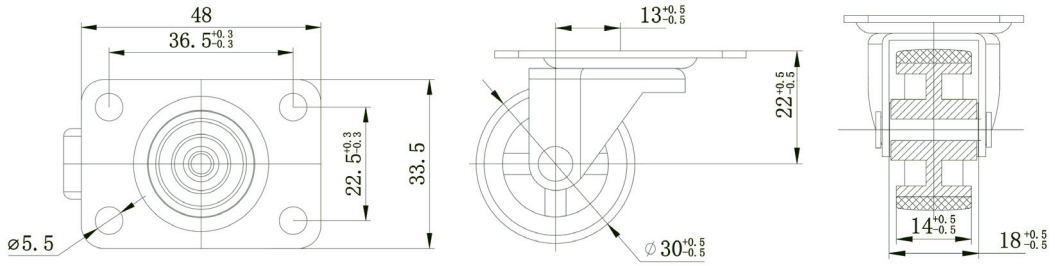

Diametr Ø40 mm

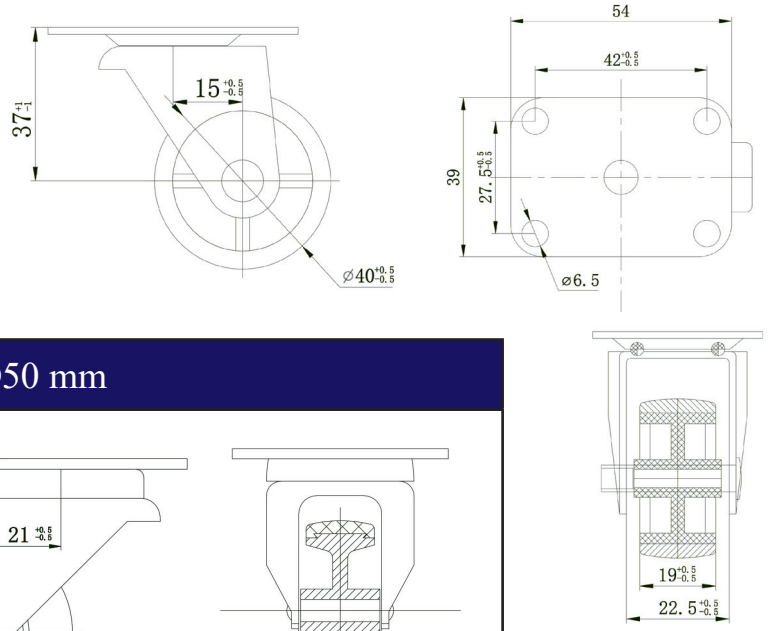

Diametr Ø50 mm

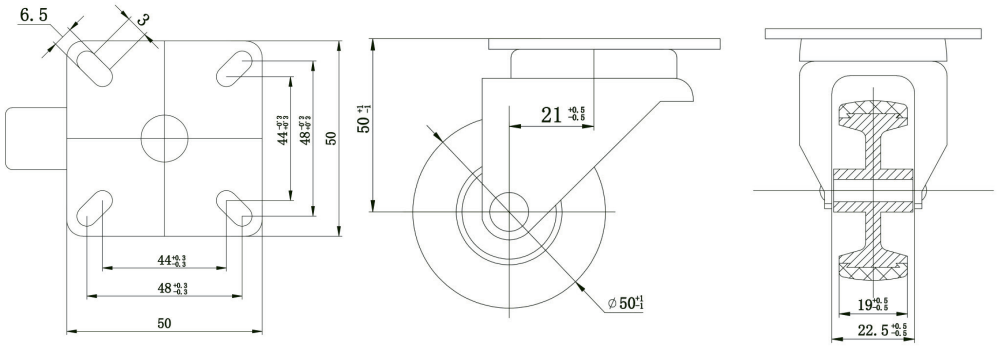

LB KÓŁKO SKRĘTNE GUMA TPR

Kółko gumowane skrętne wykonane z wysokiej jakości gumy typu: TPR, utwardzonej blaszki mocującej, łożyskowane. Wszystkie rozmiary występują w ***wariancie z hamulcem.***

NO: 46.2

KM-03

SERIA
Kółka „LB”

KÓŁKO SKRĘTNE PCV			
47.5A	Ø40 mm	Udźwig 10kg	Wysokość:
47.5B	Ø40 mm +Hamulec	Udźwig 10kg	Wysokość:
47.6A	Ø50 mm	Udźwig 10kg	Wysokość:
47.6B	Ø50 mm +Hamulec	Udźwig 10kg	Wysokość:

Kółko obrotowe wykonane z tworzywa sztucznego, mocowane na blaszkę poprzez 4 wkręty jest bardzo ekonomicznym rozwiązaniem szeroko wykorzystywanym w meblarstwie.

NO: 47.1

KM-01

SERIA
Kółka „KM”

Diametr Ø35 mm

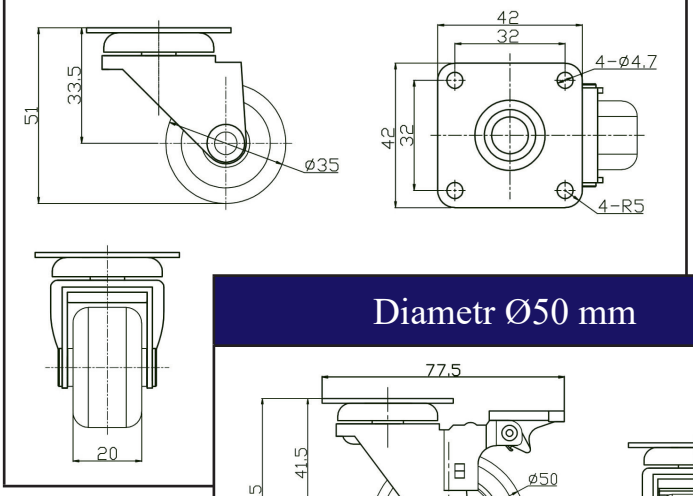

Diametr Ø50 mm

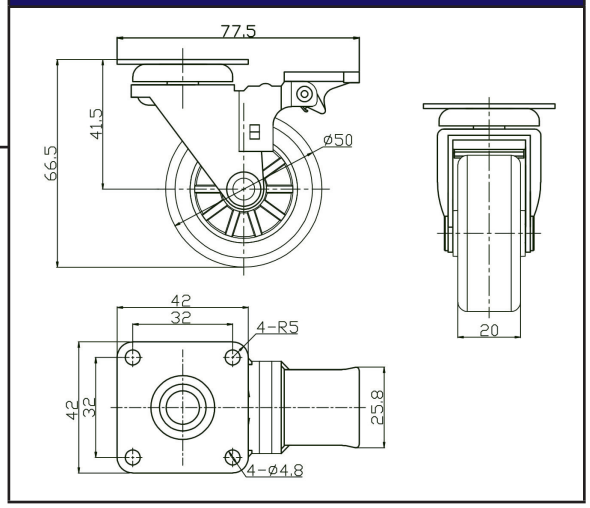

LB KÓŁKO
TRANSPARENTNE PŁASKIE

NO: 47.2

KM-R5

SERIA
Kółka „KM”

ROLKA SZTYWNA GUMOWANA		
47.3A	Ø17 mm	Wysokość: 22 mm
47.3B	Ø30 mm	Wysokość: 32 mm
47.3C	Ø30 mm	Wysokość: 35 mm

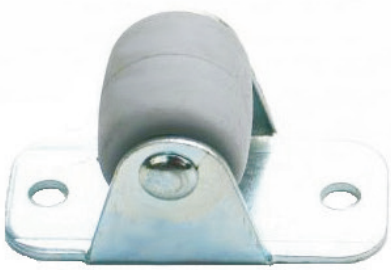

Rolka sztywna służy do jazdy jedynie w kierunkach przód, tył - wersja z wysokiej jakości gumy zapewnia odpowiednią ochronę każdego podłoża po którym ma się poruszać, grube elementy wykonane z blachy zapewniają wysoką nośność, trwałość i bezawaryjność.

NO: 47.3

KM-R6

SERIA
Kółka „KM”

ROLKA SZTYWNA PCV		
47.4A	Ø17 mm	Wysokość: 22 mm
47.4B	Ø30 mm	Wysokość: 32 mm
47.4C	Ø30 mm	Wysokość: 35 mm

Rolka sztywna służy do jazdy jedynie w kierunkach przód, tył - wersja z wysokiej jakości tworzywa sztucznego Jest bardzo ekonomicznym rozwiązaniem zapewniającym wystarczają nośność, dodatkowo grube elementy wykonane z blachy zapewniają trwałość i bezawaryjność.

NO: 48.1

ZM-138

SERIA
Zamki „ZM”

ZAMEK “KWADRAT” - No. “138”

ID	KLUCZ	ROZMIAR	KOMPLET
48.1A	2 Klucze proste	19mm * 22mm	Blaszka kątowa i nakładka frontowa w komplecie
48.1B	2 Klucze łamane	19mm * 22mm	Blaszka kątowa i nakładka frontowa w komplecie

Najbardziej popularny wariant zamka meblowego o wymiarach 40x40 - do otworu Ø19mm o grubości drzwiczek meblowych do 21mm. Nasz zamek wyróżnia się brakiem elementów z tworzywa sztucznego, wkład (bębenek) jest w pełni wykonany z metalu, cały komplet pakowany w biały kartonik.

NO: 48.2

ZM-06

SERIA
Zamki „ZM”

ZAMEK “CENTALNY” - “ZM-06”

ID	ROZMIAR	KOMPLET
48.2A	L=500	Pełny zestaw na 3 szuflady
48.2B	L=600	Pełny zestaw na 3 szuflady
48.2C	L=800	Pełny zestaw na 4 szuflady
48.2D	L=1200	Pełny zestaw na 4 szuflady

NO: 48.3

ZM-408

SERIA
Zamki „ZM”

Zamek do drzwiczek szklanych pojedyńczych o grubośc 4-8mm.

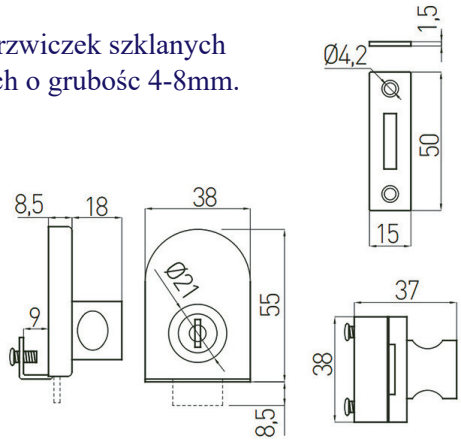

ZAMEK DO SZKŁA “408”

NO: 48.4

ZM-409

SERIA
Zamki „ZM”

Zamek do drzwiczek szklanych podwójnych o grubośc 4-8mm.

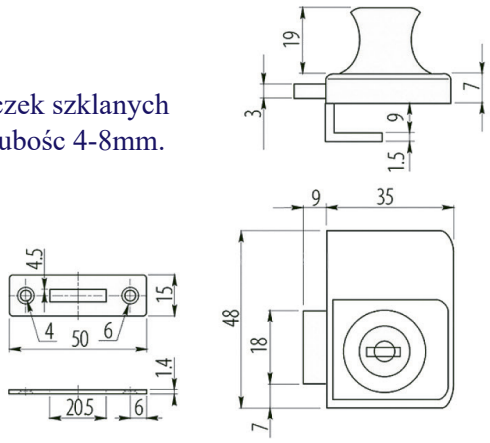

ZAMEK DO SZKŁA “409”

NO: 49.1

ZM-90

SERIA
Zamki „ZM”

ŚREDNICA OTWORU	ŚREDNICA KOŁNIERZA
Ø40 mm	Ø63 mm

GŁĘBOKOŚĆ	OTWORY MONTAŻOWE
10 mm	32 x 32 mm

ZAMEK BARKOWY

NO: 49.2

ZM-M12

SERIA
Zamki „ZM”

SZEROKOŚĆ	GŁĘBOKOŚĆ
45 mm	14 mm

DOSTĘPNE KOLORY
BIEL CZR BR

Zamek magnetyczny wykonany z metaly / wysokiej jakości tworzywa sztucznego z blaszką w komplecie o znacznej sile. Mamy także dostępny zatrzask 5krotnie mniejszy o tej samej sile magnesu.

ZAMEK MAGNETYCZNY

NO: 49.3

ZM-OD02

SERIA
Zamki „ZM”

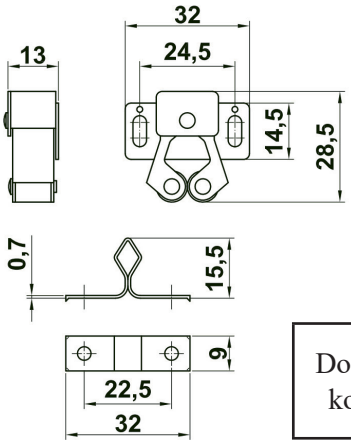

Dostępne kolory:	CNK BR

LB ZATRZASK ROLKOWY

NO: 49.4

ZM-OD03

SERIA
Zamki „ZM”

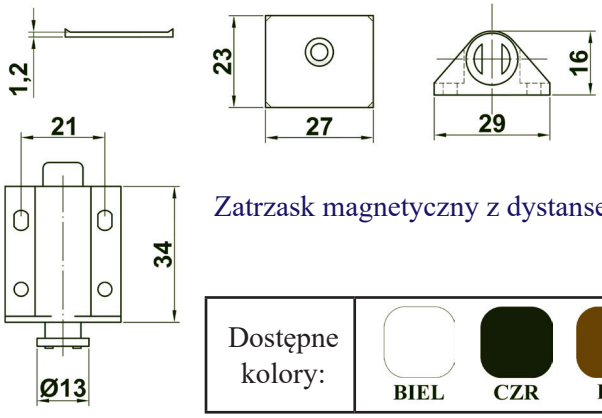

Zatrzask magnetyczny z dystansem.

Dostępne kolory:	BIEL CZR BR

ZATRZASK MAGNETYCZNY

NO: 50.1

ZM-71

SERIA
Zamki „ZM”

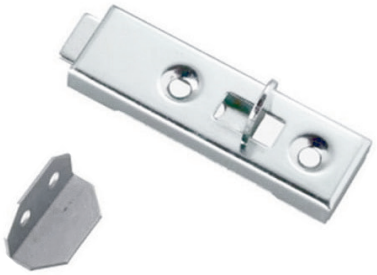

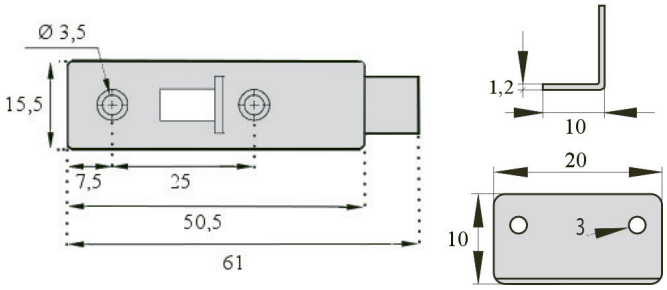

ZASUWKA MEBLOWA PROSTA (ŚCIĘTA)

DŁUGOŚĆ	WYSOKOŚĆ	SZEROKOŚĆ	ROZSTAW OTWORÓW
61 mm	19 mm	15 mm	25 mm

NO: 50.2

ZM-70

SERIA
Zamki „ZM”

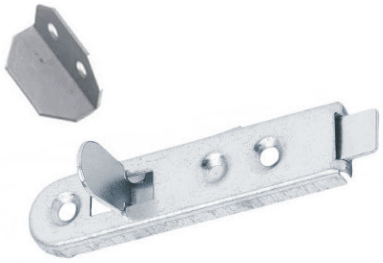

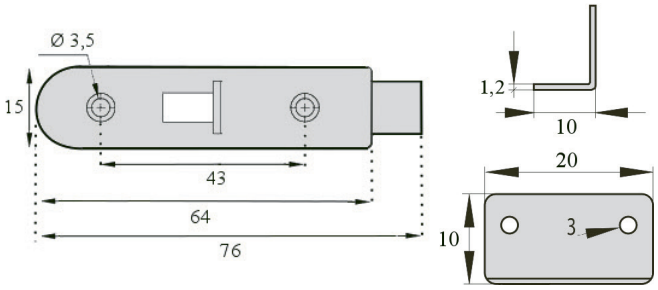

ZASUWKA MEBLOWA ZAOKRĄGLONA

DŁUGOŚĆ	WYSOKOŚĆ	SZEROKOŚĆ	ROZSTAW OTWORÓW
64 mm	19 mm	15 mm	25 mm

NO: 50.3

ZM-75

SERIA
Zamki „ZM”

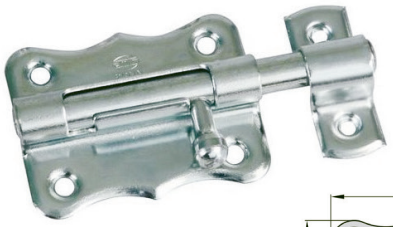

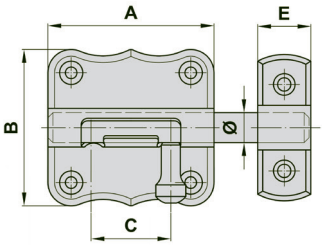

ZASUWKA OZDOBNA

mm	A	B	C	Ø	E	WKRĘT
25	25	33	11	6,5	11	4
30	30	33	14	6,5	13	4
35	35	33	17	6,5	13	4
40	40	38	19	7,5	14	4
50	50	48	24	9	16	4
60	60	48	31	9	16	6
70	70	56	35	12	25	6
85	85	56	45	12	25	6
100	100	56	50	12	25	6

NO: 50.4

ZM-76

SERIA
Zamki „ZM”

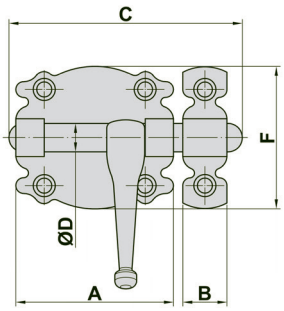

ZASUWKA OZDOBNA

mm	A	B	C	D	F
30	30	10,5	47	6	30,5
40	40	14	63	8	41
50	50	14	74	9	45
60	60	14	87	9	45
80	80	25	118	12	45
100	100	25	142	12	55
120	120	25	156	12	55

NO: 51.1

ZM-78

SERIA
Zamki „ZM”

DŁUGOŚĆ CAŁKOWITA	SZEROKOŚĆ
162 mm	17 mm
GŁĘBOKOŚĆ	
13,5 mm	

Kontrygier przekładany,
Zaczep prosty w komplecie.

ZASUWKA CZOŁOWA

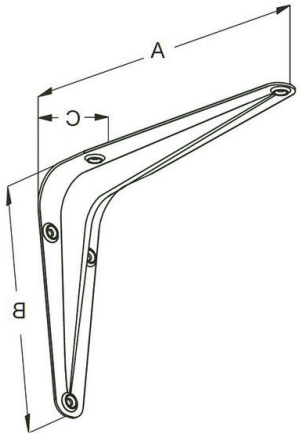

mm	A	B	C
100	100	75	34
150	150	125	35
200	200	150	38
250	250	200	42
300	300	250	46
350	350	300	47

DOSTĘPNE KOLORY

RÓŻNE

NO: 51.2

PP-W104

SERIA
Podpórki „PP”

WSPORNIK METALOWY
“A1”

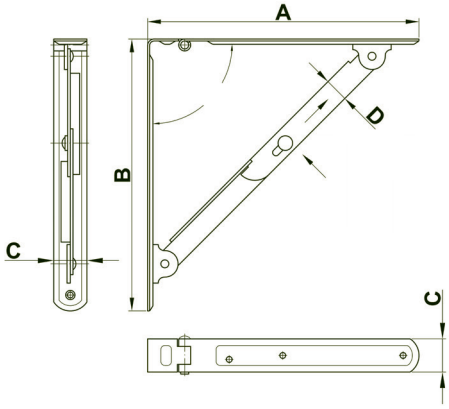

B(mod)	A mm	C mm	D mm
200	205	25	18
300	315	28	22
400	405	28	22

DOSTĘPNE KOLORY

RÓŻNE

NO: 51.3

PP-W105

SERIA
Podpórki „PP”

WSPORNIK SKŁADANY
“A3”

Wysokiej jakości zamek meblowy odlewany z materiału ZNAL. Każdy bębenek ma wyjątkową indywidualną kombinację. W zestawie 2 klucze pasujące tylko do niej, blaszka kątowa, nakładka montażowa. Zamek ma wymiary 42x42 mm, rozstaw śrub 32mm, główka fi19 x 22mm.

Dodatkowa możliwość dokupienia dedykowanego klucza „Matki”, który pasuje do każdej kombinacji zamka. (Jeden klucz pasujący do każdego zamka z serii).

NO: 51.4

ZM-MK

SERIA
Zamki „ZM”

ZAMEK MASTER KEY
“ZM-MK138”

NO: 52.1

PP-5*16

SERIA
Podpórki „PP”

PODPÓRKA PÓŁKI KOŁKOWA 5*16

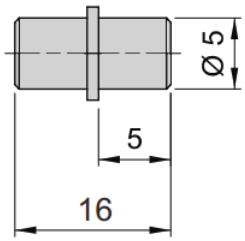

ŚREDNICA	DŁUGOŚĆ
Ø5 mm	16 mm

Podpórka stalowa w pokryciu biały ocynk stanowi solidną podporę dla półek.

NO: 52.2

PP-5*16G

SERIA
Podpórki „PP”

PODPÓRKA PÓŁKI KOŁKOWA Z KOSZULKĄ

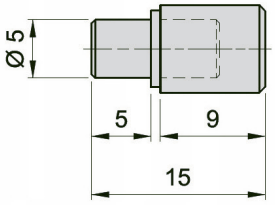

ŚREDNICA	DŁUGOŚĆ
Ø5 mm	16 mm

Solidna podpórka stalowa dostępna z koszulką wykonaną z tworzywa sztucznego bądź z wysokiej jakości silikonu.

NO: 52.3

PP-SK

SERIA
Podpórki „PP”

PODPÓRKA PÓŁKI SEKURA KĄTOWA

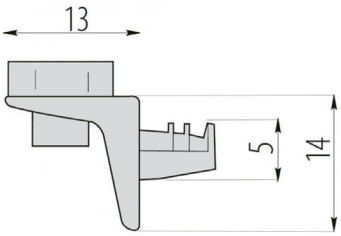

ŚREDNICA GUMKI	DŁUGOŚĆ PODPÓRKI
Ø11 mm	21 mm

ŚREDNICA BOLCA	DŁUGOŚĆ BOLCA
Ø5 mm	8 mm

NO: 52.4

PP-SP

SERIA
Podpórki „PP”

PODPÓRKA PÓŁKI SEKURA PROSTA

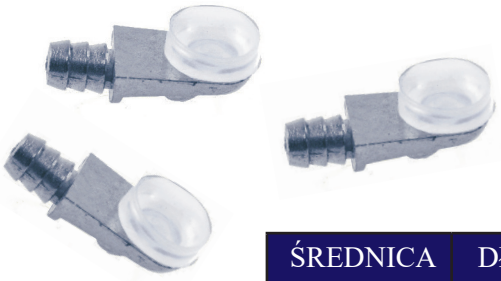

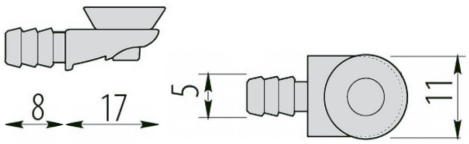

ŚREDNICA GUMKI	DŁUGOŚĆ PODPÓRKI
Ø11 mm	25 mm

ŚREDNICA BOLCA	DŁUGOŚĆ BOLCA
Ø5 mm	8 mm

ID	DŁUGOŚĆ (mm)	GRUBOŚĆ PÓŁKI	OBCIĄŻENIE
53.1A	Mini - 40	max 10 mm	6kg
53.1B	Mały - 50	max 20 mm	8kg
53.1C	Średni - 70	max 25 mm	10kg
53.1D	Duży - 105	max 40 mm	12kg

DOSTĘPNE KOLORY

NO: 53.1

PP-BC09

SERIA
Podpórki „PP”

*Maksymalne obciążenie zależne jest od ilości użytych wsporników oraz materiału wykonania półki. W zestawie kołki montażowe.

MOCOWANIE PÓŁKI / SZKŁA
PELIKAN BC-09 z REGULACJĄ

Ten nowoczesny wspornik służy do dyskretnego mocowania półki bez widocznych elementów montażowych. Maksymalne obciążenia zależą od ilości użytych mocowań (standardowo 10-30kg). Długość określa długość wpustu w półkę.

ID	GRUBOŚĆ	DŁUGOŚĆ
53.2A	9 mm	90 mm
53.2B	10 mm	100 mm
53.2C	10 mm	145 mm
53.2D	12 mm	120 mm
53.2E	14 mm	140 mm
53.2F	14 mm	165 mm

NO: 53.2

PP-RN1

SERIA
Podpórki „PP”

MOCOWANIE PÓŁKI
RAMIĘ NIEWIDOCZNE

ID	DŁUGOŚĆ	SZEROKOŚĆ	GRUBOŚĆ
53.3A	20*20 mm	16 mm	1,0 mm
53.3B	30*30 mm	16 mm	1,5 mm
53.3C	40*40 mm	19 mm	2,0 mm
53.3D	50*50mm	19 mm	2,0 mm
53.3E	60*60mm	19 mm	2,0 mm

NO: 53.3

PP-KB

SERIA
Podpórki „PP”

Wysokiej jakość kątownik budowlany, ocynk żółty - stożkowe otwory na wkręt skutkują jego licowaniem się z powierzchnią,a odpowiedniej grubości kątownik zapewnia wytrzymałość.

MOCOWANIE PÓŁKI
KĄTOWNIK BUDOWLANY

Wysokiej jakości uchwyt pod mikrofalówkę o regulowanej długości 360-450mm. Występuje w kolorze srebrnym. Maksymalne obciążenie do 40kg. W zestawie wkręty i kołki montażowe. Zestaw składa się z dwóch wsporników, a każdy uchwyt z dwóch elementów. Element ścienny o rozmiarach: H=220mm, L=234mm, W=48mm, natomiast drugi element wsuwany: H=24mm, L=350mm, W=36mm.

NO: 53.4

PP-M02

SERIA
Podpórki „PP”

WSPORNIK POD
MIKROFALÓWKĘ

NO: 54.1

PP-104

SERIA
Podpórki „PP”

ID	GRUBOŚĆ	DŁUGOŚĆ
54.1A	250 mm	96/134 mm
54.1B	600 mm	224/262 mm
54.1C	800 mm	320/358 mm
54.1D	1200 mm	576/614 mm

Wysokiej jakości w pełni ukryty podwójny stelaż na półkę zapewniający wysoką nośność i stabilność.

STELAŻ PÓŁKI MODEL.104

NO: 54.2

PP-105

SERIA
Podpórki „PP”

ID	GRUBOŚĆ	DŁUGOŚĆ
54.2A	96 mm	204 mm
54.2B	214 mm	320/428 mm
54.2C	342 mm	576/684 mm

Wysokiej jakości w pełni ukryty podwójny stelaż na półkę zapewniający wysoką nośność i stabilność.

STELAŻ PÓŁKI MODEL.105

NO: 54.3

PP-106

SERIA
Podpórki „PP”

DOSTĘPNE KOLORY

TRS BIEL

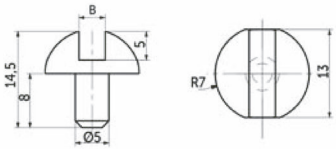

ŚREDNICA	DŁUGOŚĆ
Ø4 mm	14,5 mm
Ø6 mm	14,5 mm

PODPÓRKA PÓŁKI “GRZYBEK”

NO: 54.4

PP-107

SERIA
Podpórki „PP”

ID	GRUBOŚĆ	DŁUGOŚĆ
54.4A	96 mm	120 mm
54.4B	214 mm	150 mm

Wysokiej jakości w pełni ukryty pojedyńczy stelaż na półkę zapewniający wysoką nośność i stabilność.

STELAŻ PÓŁKI MODEL.107

Wysokiej jakości złącze niewidoczne z dużą regulacją (+- 4mm).

ID	GRUBOŚĆ	DŁUGOŚĆ
54.4C	11 mm	110 mm

STELAŻ PÓŁKI MODEL.108

NO: 55.1

PP-ABR02

SERIA
Podpórki „PP”

Ciemny brąz | Chrom | Beżowy | Biały | Calvados | Czarny | Brąz

ID	DŁUGOŚĆ	DŁUGOŚĆ	SZEROKOŚĆ
55.1	**120 mm**	78 mm	25,0 mm
55.2	**180 mm**	114 mm	33,0 mm
55.3	**240 mm**	142 mm	35,5 mm

METALOWY WSPORNIK
Z MASKOWNICĄ - ABR-02

NO: 55.2

PP-Z03

SERIA
Podpórki „PP”

Biel | Popiel | Calvados | Czerń | Olcha | Orzech | Rustikal | Wenge | Klon | Wiśnia

ID	DŁUGOŚĆ	SZEROKOŚĆ
55.4	23 mm	15 mm

Porpórka mini wykonana z metalu z plastikową maskownicą w wybranych kolorach w kanciastym designie.

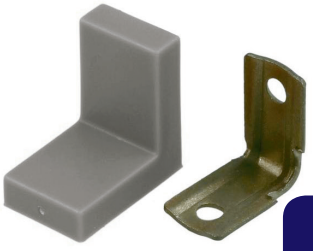

PODPÓRKA KOMANDOREK
MINI - Z-03

NO: 55.3

PP-Z02

SERIA
Podpórki „PP”

Biel | Popiel | Calvados | Czerń | Olcha | Orzech | Rustikal | Wenge | Klon | Wiśnia

ID	DŁUGOŚĆ	SZEROKOŚĆ
55.4	27 mm	19 mm

Porpórka średnia wykonana z metalu z plastikową maskownicą w wybranych kolorach w zaokrąglonym designie.

PODPÓRKA KOMANDOREK
ŚREDNI - Z-02

NO: 55.4

PP-02MAX

SERIA
Podpórki „PP”

Biel | Popiel | Calvados | Czerń | Olcha | Orzech | Rustikal | Wenge | Klon | Wiśnia

ID	DŁUGOŚĆ	SZEROKOŚĆ
55.4	27 mm	33 mm

Podpórka duża (podwójna) wykonana z metalu z plastikową maskownicą w wybranych kolorach w zaokrąglonym designie.

PODPÓRKA KOMANDOREK
DUŻY - Z-02 MAX

NO: 56.1

PP-K01

SERIA
Podpórki „PP”

ID	DŁUGOŚĆ	WYSKOŚĆ	SZEROKOŚĆ
56.1	20 mm	20 mm	25 mm

Dostępne również warianty ekonomiczne o mniejszej grubości. Posiadamy również podpórki z klapką razem.

Oprócz standardowych wybarwień dostępna jest praktycznie pełka kolorystyka palety RAL.

PODPÓRKA KOMANDOREK POJEDYŃCZY PP-K01

NO: 56.2

PP-K02

SERIA
Podpórki „PP”

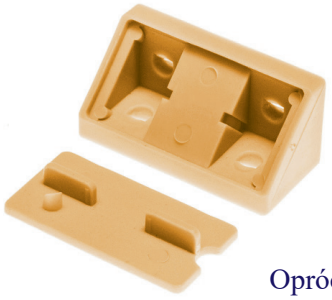

ID	DŁUGOŚĆ	WYSOKOŚĆ	SZEROKOŚĆ
56.2	20 mm	20 mm	40 mm

Dostępne również warianty ekonomiczne o mniejszej grubości. Posiadamy również podpórki z klapką razem.

Oprócz standardowych wybarwień dostępna jest praktycznie pełka kolorystyka palety RAL.

PODPÓRKA KOMANDOREK PODWÓJNY PP-K02

NO: 56.3

PP-W101

SERIA
Podpórki „PP”

DŁUGOŚĆ	WYSOKOŚĆ	SZEROKOŚĆ
222 mm	222 mm	30 mm

DOSTĘPNE KOLORY

Grubość 4mm, odstęp otworu od krawędzi 15mm, w zestawie kołki montażowe.

WSPORNIK PÓŁKI ZE WZMOCNIENIEM (W101)

NO: 56.4

PP-W102

SERIA
Podpórki „PP”

DŁUGOŚĆ	WYSOKOŚĆ	SZEROKOŚĆ
222 mm	222 mm	30 mm

DOSTĘPNE KOLORY

Grubość 4mm, odstęp otworu od krawędzi 15mm, w zestawie kołki montażowe.

WSPORNIK ZE WZMOCNIENIEM I WIESZAKIEM (W102)

Zawieszka typu „INDAUX” służąca do zawieszania mebli na dodatkowej listwie. Szafki można wyregulować w kierunku góra/dół.

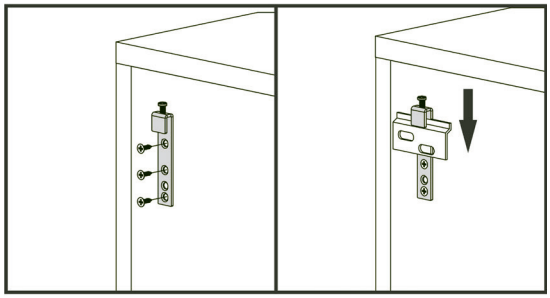

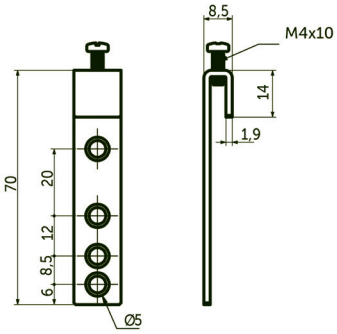

NO: 13.4

ZW-IN1

SERIA
Zawieszki „ZW”

WIESZAK INDAUX

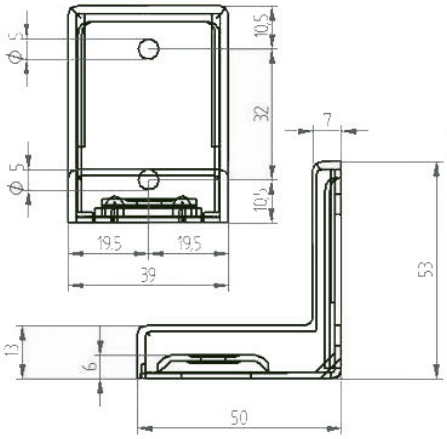

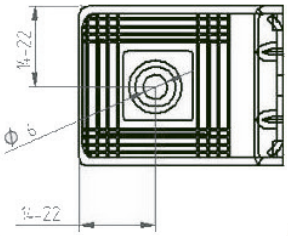

Zawieszka typu „L” z dodatkową maskownicą wykonywaną w wielu różnych kolorach z tworzywa sztucznego.

NO: 57.2

ZW-W09

SERIA
Zawieszki „ZW”

ZAWIESZKA KĄTOWA TYP “L”

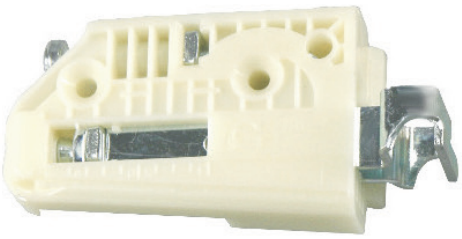

Zestaw dwóch (prawa + lewa) wzmocnionych zawieszek (100kg udźwigu) z wygodną regulacją w 3 płaszczyznach spakowanych razem z 2 maskownicami. Do wyboru zaślepka wersja metalowa w pokryciu INOX oraz wersja z białego tworzywa sztucznego.

NO: 57.3

ZW-W03

SERIA
Zawieszki „ZW”

ZAWIESZKA WZMOCNIONA Z MASKOWNICĄ

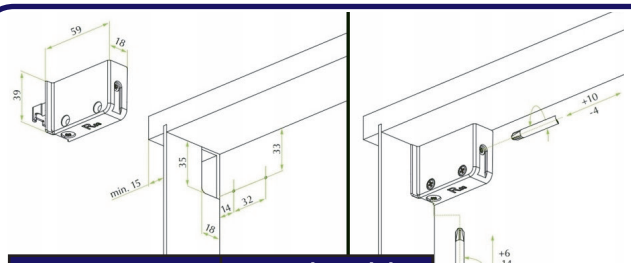

TYP	NOŚNOŚĆ
PRAWA/LEWA	130kg/komplet

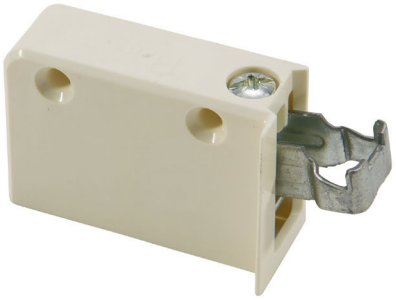

Zestaw dwóch zawieszek (prawa + lewa) włoskiej produkcji zapewniających komfortowe użytkowanie oraz wysoką nośność gwarantuje niezawodność.

FGV FORMENTI & GIOVENZANA

NO: 57.4

ZW-F04

SERIA
Zawieszki „ZW”

ZAWIESZKA “FGV”

NO: 58.1

ZW-U05

SERIA
Zawieszki „ZW”

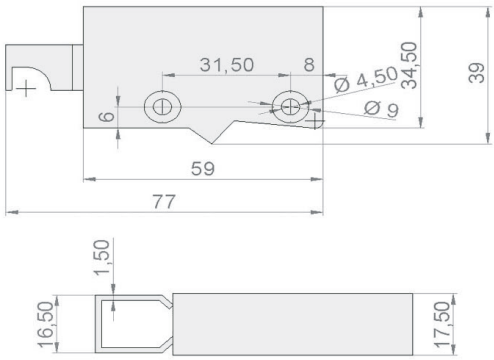

ZAWIESZKA “I” - z zębem

DOSTĘPNE KOLORY

BIEL BR

NO: 58.2

ZW-U06

SERIA
Zawieszki „ZW”

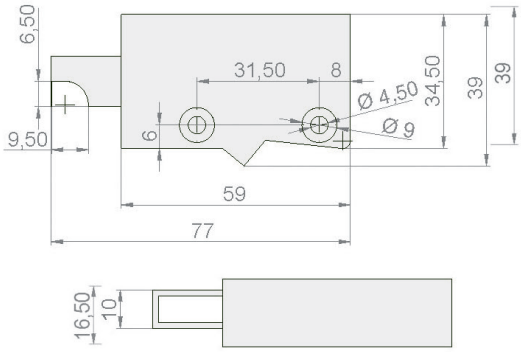

ZAWIESZKA “II” - uniwersalna

DOSTĘPNE KOLORY

BIEL BR

NO: 58.3

ZW-U08

SERIA
Zawieszki „ZW”

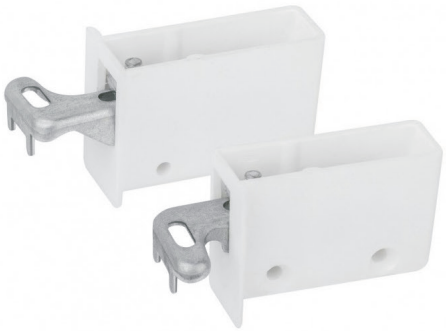

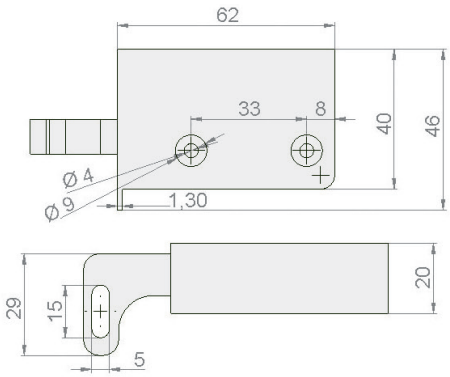

ZAWIESZKA “VII” - prawa/lewa

NO: 58.4

ZW-K01

SERIA
Zawieszki „ZW”

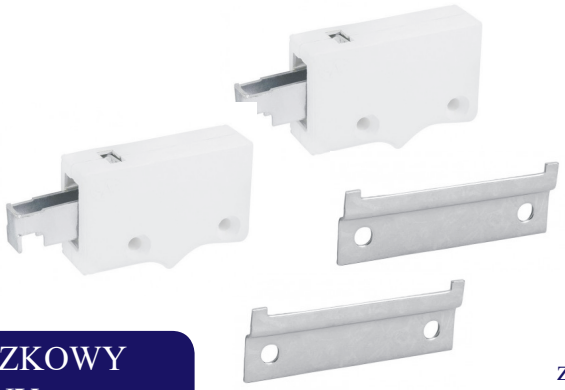

DOSTĘPNE KOLORY

BIEL BR

KOMPLET ZAWIESZKOWY UNIWERSLANY

Zestaw dwóch zawieszek biaych uniwersalnych spakowanych w jedną zgrzewaną folijkę z dwoma listewkami montażowymi ciętymi na 8mm.

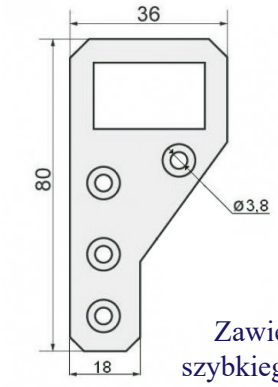

Grubość metalu - 1,2 mm.

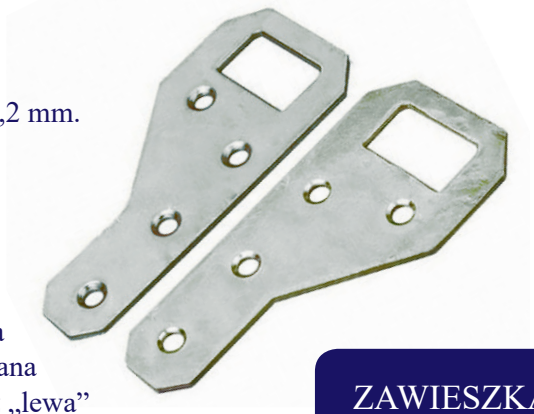

Zawieszka nawierzchniowa szybkiego montażu, ocynkowana
Występują 2 strony - „prawa” oraz „lewa”

NO: 59.1

ZW-U01

SERIA
Zawieszki „ZW”

ZAWIESZKA KĄTOWA “USZY”

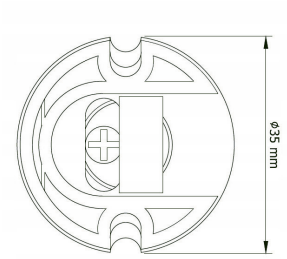

DOSTĘPNE KOLORY	
CZR	BR

Zawieszka wpuszczana w płytę oparta na regulacji mimośrodowej wysokość w zakresie 7mm.
Nie wystaje ona za obręb mebla.

NO: 59.2

ZW-M35

SERIA
Zawieszki „ZW”

ZAWIESZKA MIMOŚRODOWA

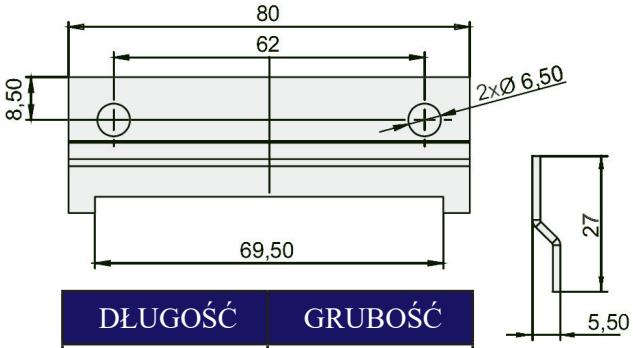

DŁUGOŚĆ	GRUBOŚĆ
80 mm	1,2 mm
50 mm	1,2 mm

NO: 59.3

PA-LM2

SERIA
Listwy „LM”

SZYNA MONTAŻOWA CIĘTA

DŁUGOŚĆ
2000 mm
GRUBOŚĆ
1,2 mm

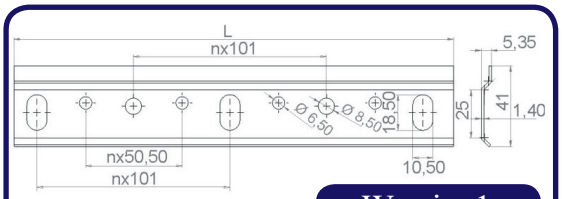

Wersja. 1

Wersja. 2

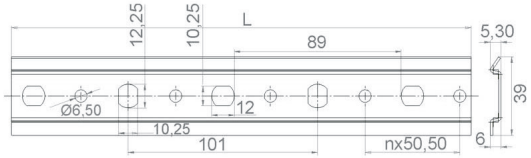

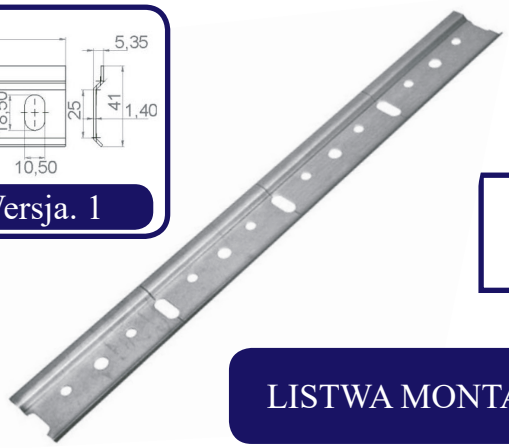

NO: 59.4

PA-LM1

SERIA
Listwy „LM”

LISTWA MONTAŻOWA DŁUGA

5. OKUCIA UZUPEŁNIAJĄCE

17. PRZEPUSTY WYWIETRZNIKI str. 44.

18. AKCESORIA KOMPUTEROWE str. 46.

19. OCIEKACZE WKŁADY str. 48.

20. ODBOJNIKI FRONTU str. 51.

21. MOCOWANIA ZAŚLEPKI str. 57.

22. SYSTEM RUROWO-KULOWY str. 74.

NO: 62.1

PA-P6

SERIA
Przepusty „PK”

WYWIETRZNIK “SŁONECZKO”

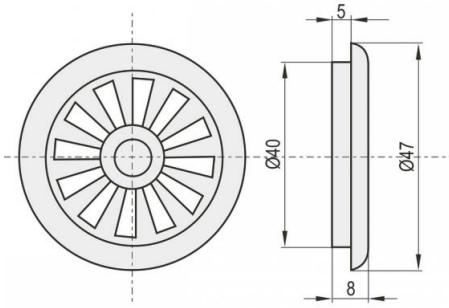

ŚREDNICA
35 mm
40 mm

W standardzie dostępne są z tworzywa koloru: białego, czarnego, brązowego. Możliwość wykonania pod zamówienie każdego koloru RAL.

NO: 62.2

PK-01

SERIA
Przepusty „PK”

PRZEPUST KABLA KWADRATOWY

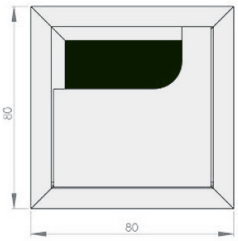

Przepust kabla 80x80 wykonany z grubego profilu aluminium ze szczotką z włosia.

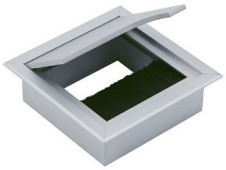

DOSTĘPNE KOLORY

MC BIEL CZR

NO: 62.3

PK-02

SERIA
Przepusty „PK”

PRZEPUST KABLA PROSTOKĄTNY

Przepust kabla 160x80 wykonany z grubego profilu aluminium.

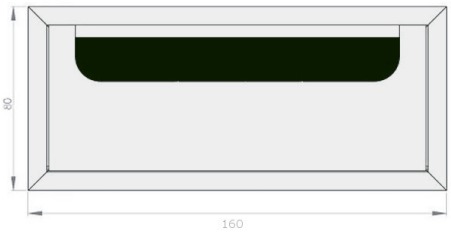

Przepusty wyposażone w wysokiej jakości szczotkę z włosia.

NO: 62.4

PK-03

SERIA
Przepusty „PK”

PRZEPUST KABLA OKRĄGŁY PCV

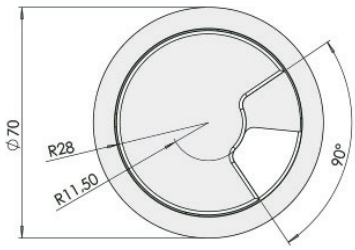

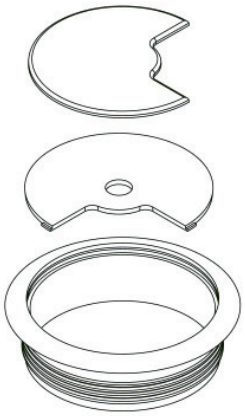

DOSTĘPNE KOLORY

RÓŻNE

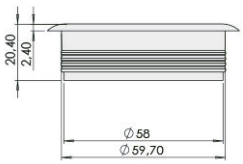

NO: 63.1

PA-P8

SERIA
Przepusty „PK”

Przelotka (tulejka) wentylacyjna wykonana z wysokiej jakości tworzywa składająca się z 2 części - męskiej i żeńskiej skręcana gwintowo.

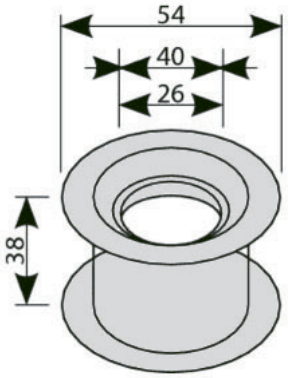

Pasuje do każdego rodzaju drzwi ze względu na możliwość regulacji długości (skręcona 38mm rozkręcona 41,5mm).

DOSTĘPNE KOLORY

RÓŻNE

Tulejka zapewnia zachowanie odpowiedniej cyrkulacji powietrza w pomieszczeniu.

TULEJKA (PRZELOTKA) DRZWI

NO: 63.2

PA-P1

SERIA
Pozostałe „PA”

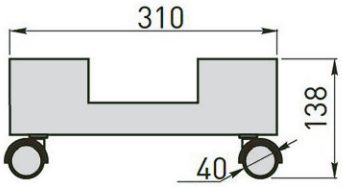

Wózek pod komputer wykonany z wysokiej jakości tworzywa sztucznego, dzięki regulacji można dopasować do każdego typu komputera.

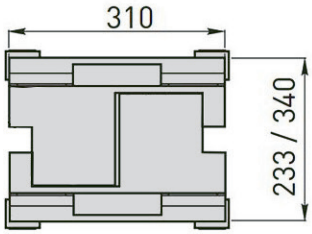

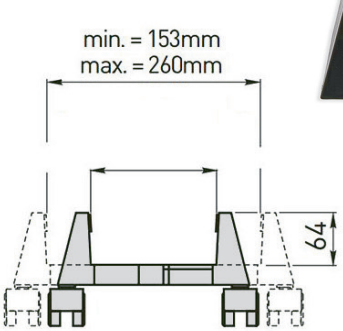

Stojak pod komputer wyposażony jest w hamulec, który zapewnia stabilność.

DOSTĘPNE KOLORY

CZR SZR

STOJAK POD KOMPUTER

NO: 63.3

PA-P2

SERIA
Pozostałe „PA”

W komplecie prowadnica H=27 L=350mm:

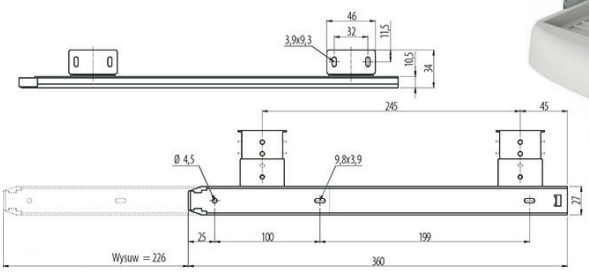

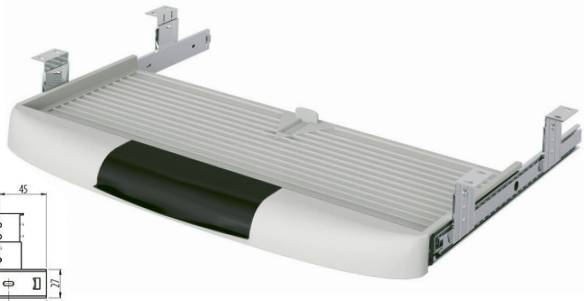

Wysokiej jakości półka pod klawiaturę mocowana pod blat - przeznaczona do szybkiego montażu. W zestawie śruby i uchwyty montażowe.

Półka klawiatury L=550:

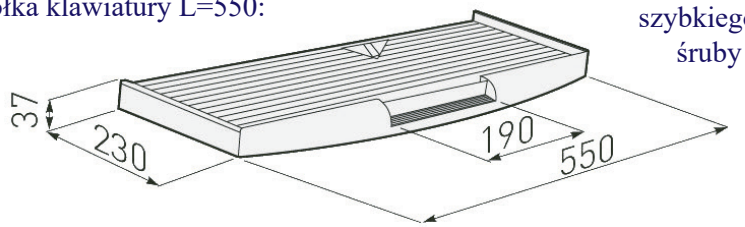

DOSTĘPNE KOLORY

CZR SZR

PÓŁKA POD KLAWIATURĘ

NO: 64.1

OM-01

SERIA
Ociekarki „OM”

SZEROKOŚĆ
450 mm
500 mm
600 mm
700 mm
800 mm
900 mm

RYNIENKA OCIEKACZA

Głębokość tacek wynosi 240mm.

DOSTĘPNE KOLORY

BIEL TRS

Tacka do ociekacza do naczyń wykonana z wysokiej jakości tworzywa sztucznego. Występuje w kolorze Białym oraz Przezroczystym. Rynienka jest uniwersalna i pasuje do większości ociekaczy dostępnych na rynku. Produkt polskiego producenta.

NO: 64.2

OM-02

SERIA
Ociekarki „OM”

SZEROKOŚĆ
450 mm
500 mm
600 mm
700 mm
800 mm
900 mm

OCIEKACZ - STANDARD

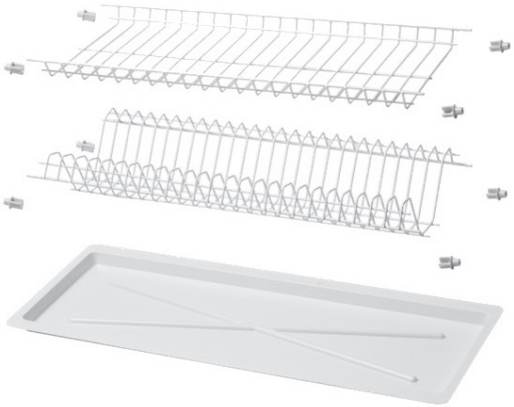

Ociekacz do naczyń dwupoziomowy w wersji mocowanej 8 klipsów, z białą tacką w komplecie.

DOSTĘPNE KOLORY

BIEL

NO: 64.3

OM-05

SERIA
Ociekarki „OM”

SZEROKOŚĆ
450 mm
500 mm
600 mm
700 mm
800 mm
900 mm

OCIEKACZ
STELAŻ POJEDYŃCZY

Ociekacz do naczyń dwupoziomowy z dodatkowym stelażem dolnej półki, a górnym poziomem mocowanym z 4 klipsami z białą tacką.

DOSTĘPNE KOLORY

BIEL CNK CP

NO: 64.4

OM-03

SERIA
Ociekarki „OM”

SZEROKOŚĆ
500 mm
600 mm
700 mm
800 mm
900 mm

OCIEKACZ
STELAŻ PODWÓJNY

Ociekacz do naczyń dwupoziomowy, obie półki mocowane na stelażu, komplet z przezroczystą tacką.

DOSTĘPNE KOLORY

CNK CP

LEBA AKCESORIA MEBLOWE

SZEROKOŚĆ	GŁĘBOKOŚĆ
300 mm	490 mm
400 mm	490 mm
450 mm	490 mm
500 mm	490 mm
600 mm	490 mm
700 mm	490 mm
800 mm	490 mm
900 mm	490 mm
1000 mm	490 mm
1100 mm	490 mm
1200 mm	490 mm

DOSTĘPNE KOLORY

MTK BIEL NOWOŚĆ ANTRACYT

NO: 65.1

WS-C1

SERIA

Wkłady do Szuflad „WS”

Wkład do szuflady oparty na prowadnicach L=500 o prostych przedziałach na sztućce, o wysokości 40mm, z dodatkowym kołnierzem dopasowującym wymiar do potrzeb.

WKŁAD “COMFORT”

SZEROKOŚĆ	GŁĘBOKOŚĆ
300 mm	430 mm
400 mm	430 mm
450 mm	430 mm
500 mm	430 mm
600 mm	430 mm
800 mm	430 mm
900 mm	430 mm

DOSTĘPNE KOLORY

MTK BIEL NOWOŚĆ ANTRACYT

NO: 65.2

WS-S2

SERIA

Wkłady do Szuflad „WS”

Wkłady do szuflad oparty na prowadnicach L=450 o prostych przedziałach na sztućce, o wysokości 40mm, z dodatkowym kołnierzem dzięki któremu można dopasować wymiar do potrzeb.

WKŁAD “STANDARD”

SZEROKOŚĆ	GŁĘBOKOŚĆ
300 mm	430 mm
400 mm	430 mm
450 mm	430 mm
500 mm	430 mm
600 mm	430 mm

DOSTĘPNE KOLORY

MTK BIEL NOWOŚĆ ANTRACYT

NO: 65.3

WS-V3

SERIA

Wkłady do Szuflad „WS”

Wkłady do szuflad oparty na prowadnicach L=450 o skośnych przedziałach na sztućce, o wysokości 40mm, z dodatkowym kołnierzem dzięki któremu można dopasować wymiar do potrzeb.

WKŁAD “VERSO”

NO: 66.1

OD-04

SERIA
Odbojniki „OD”

Zestaw spakowany w folijkę perforowaną: odbojnik, płytka mocująca, mufa, magnes mocowany do frontu, wkręty mocujące adapter.

Dodatkowa regulacja główki +/- 3mm.

DOSTĘPNE KOLORY
BIEL SZR

ODBOJNIK MAGNETYCZNY

Przełącznik długi/krótki:

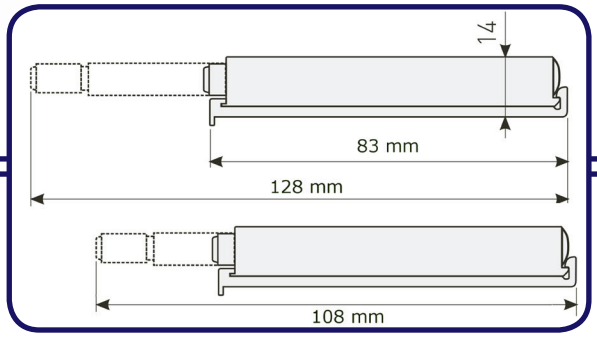

NO: 66.2

OD-05

SERIA
Odbojniki „OD”

Przełącznik długi/krótki:

Dodatkowa regulacja główki +/- 3mm.

DOSTĘPNE KOLORY
BIEL SZR

Zestaw spakowany w folijkę perforowaną: odbojnik, płytka mocująca, wkręty mocujące adapter.

ODBOJNIK KAUCZUKOWY

NO: 66.3

OD-06

SERIA
Odbojniki „OD”

Wysokiej jakości odbojnik DELUXE o dużej sile działania z płynną regulacją wysuwu oraz adapterem mocującym ukrywającym śruby montażowe. Wymagana odległość wysunięcia frontu niezbędna do prawidłowego działania to 2mm. Płynna regulacja długości trzpienia odbojnika poprzez obrót (regulacja długości do 4,5mm) co pozwala na bardzo precyzyjne wyregulowanie systemu odpychania drzwiczek.

ODBOJNIK PUSH LATCH KAUCZUK

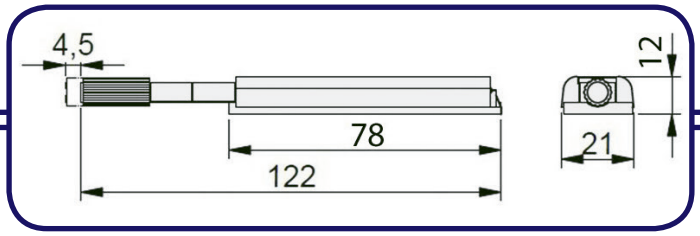

NO: 66.4

OD-07

SERIA
Odbojniki „OD”

Wysokiej jakości odbojnik DELUXE o dużej sile działania z płynną regulacją wysuwu oraz adapterem mocującym ukrywającym śruby montażowe. Wymagana odległość wysunięcia frontu niezbędna do prawidłowego działania to 2mm. Płynna regulacja długości trzpienia odbojnika poprzez obrót (regulacja długości do 4,5mm) co pozwala na bardzo precyzyjne wyregulowanie systemu odpychania drzwiczek.

ODBOJNIK PUSH LATCH MAGNES

Amortyzator można stosować nawierzchniowo stosując adapter ze skrzydełkami, bądź wpuścić sam wkład w płytkę

ROSTAW	DŁUGOŚĆ
32 mm	52 mm

DOSTĘPNE KOLORY
BIEL SZR

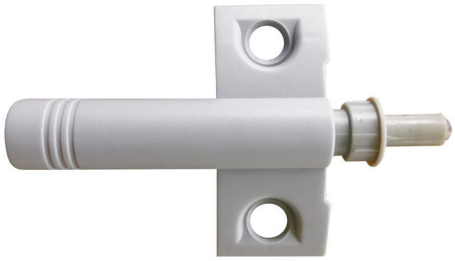

NO: 67.1

OD-03

SERIA
Odbojniki „OD”

AMORTYZATOR FRONTU

Jeden listek zawiera 50 kropek odbojnika, wykonany z wysokiej jakości silikonu zapewniającego odpowiednią miękkość i amortyzację. Użyty najwyższej jakości klej sprawdza się w najtrudniejszych warunkach.

ID	ŚREDNICA	GRUBOŚĆ
67.2	Ø7 mm	1,5 mm
67.3	Ø10 mm	1,5 mm
67.4	Ø10 mm	3 mm

NO: 67.2

OD-01

SERIA
Odbojniki „OD”

ODBOJNIK SILIKONOWY

Złącze składające się z dwóch części: męskiej i damskiej o długim gwincie, dzięki czemy można łączyć nim zarówno dwie płyty 16mm, jak i dwie płyty 18mm.

ID	TYP	ŚREDNICA	DŁUGOŚĆ
67.4	M4	Ø6 mm	30-45 mm
67.5	M6	Ø8 mm	30-45 mm

NO: 67.3

PA-Z1

SERIA
Mocowania „MZ”

ZŁĄCZE PŁYT MEBLOWYCH

Mocowanie do łączenia blatów DX35 poprzez umieszczenie „półksiężycy” w otworach Ø35mm w obu częściach blatu i ściśnięcie ich za pomocą śruby.

DŁUGOŚĆ (L)
65 mm
100 mm
120 mm
150 mm

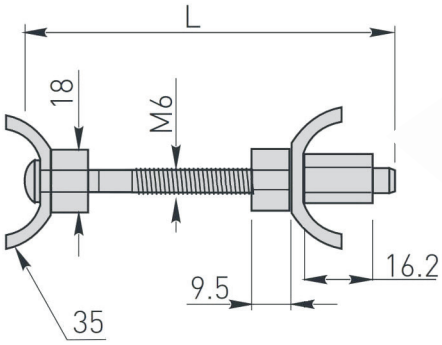

NO: 67.4

PA-Z4

SERIA
Mocowania „MZ”

ZŁĄCZE BLATÓW MEBLOWYCH

NO: 68.1

PA-P20

SERIA
Mocowania „MZ”

KOŁKI KONSTRUKCYJNE PCV

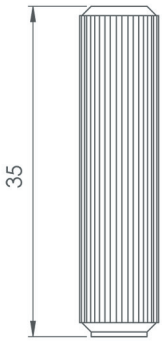

Ryflowany kołek wykonany z wysokiej jakości tworzywa znakomicie zastępuje pospolite kołki drewniane. Główną zaletą jest powtarzalność wymiaru, co nie zawsze można uzyskać stosując stanardowe materiały. Kołki konstrukcyjne służą do łączenia elementów z drewna i materiałów drewnopochodnych.

NO: 68.2

PA-P7

SERIA
Mocowania „MZ”

ZACISK SZKŁA / SZYBY

Zacisk szyby używany w meblarstwie np. przy montażu szyb do frontów meblowych lub luster.

SZEROKOŚĆ	GŁĘBOKOŚĆ	WYSOKOŚĆ
16 mm	16 mm	6 mm

DOSTĘPNE KOLORY

TRS MLY RÓŻNE

NO: 68.3

PA-P5

SERIA
Mocowania „MZ”

STABILIZATOR ŚCIANY

ID	Ø	Długość wkręta	Typ
68.3a	3,5 mm	16 mm	Z wkrętem
68.3b	3,5 mm	20 mm	Z wkrętem
68.3c	3,5 mm	16 mm	Bez wkręta
68.3d	3,5 mm	20 mm	Bez wkręta

DOSTĘPNE KOLORY

TRS BIEL

NO: 68.4

PA-19*46

SERIA
Mocowania „MZ”

UCHWYT DRĄŻKA OWALNEGO

Stalowy uchwyt w pokryciu „biały ocynk” do wspierania drążków owalnych.

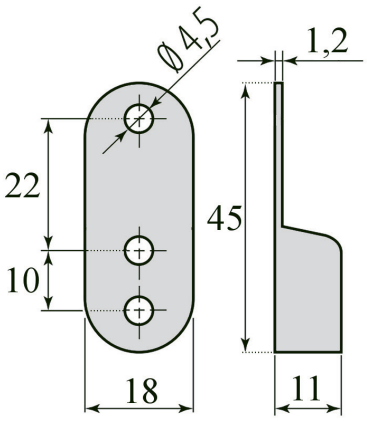

LEBA AKCESORIA MEBLOWE

MODEL	WYMIAR (mm)
KĄTOWNIK I	112 mm
KĄTOWNIK II	86x21x1,5
KĄTOWNIK III	75x30x15
KĄTOWNIK IV	100x25
KĄTOWNIK V	40x40x3
KĄTOWNIK VII	81x21x15/1,5

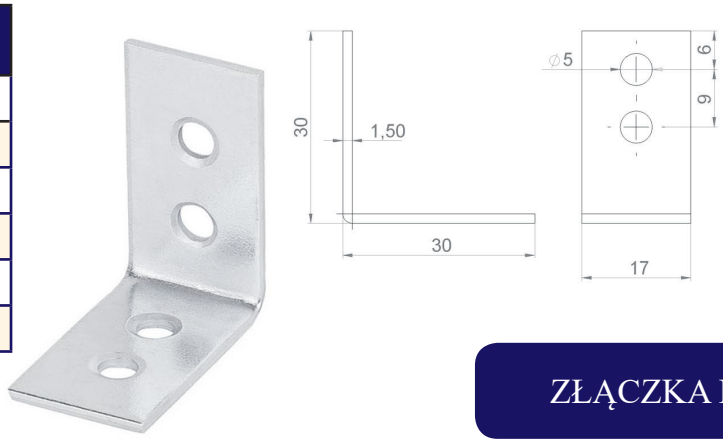

NO: 69.1

MZ-K1

SERIA
Mocowania „MZ”

ZŁĄCZKA KĄTOWNIK “I”

Znal’owe złącze przeznaczone do łączenia elementów meblowych pod kątem 90 stopni. Ogromna zaletą złącza jest możliwość wielokrotnego łączenia i rozłączania bez wpływu na jakość łączenia oraz łatwe wyprowadzenia kąta prostego.

MODEL	WYMIAR (mm)
Łącznik “Motyl”	35 x 35 mm

Łączenie zajmuje 22 x 21 mm. Rozstaw śrub 24mm.

NO: 69.2

MZ-K99

SERIA
Mocowania „MZ”

ŁĄCZNIK - KĄTOWNIK MOTYLKOWY

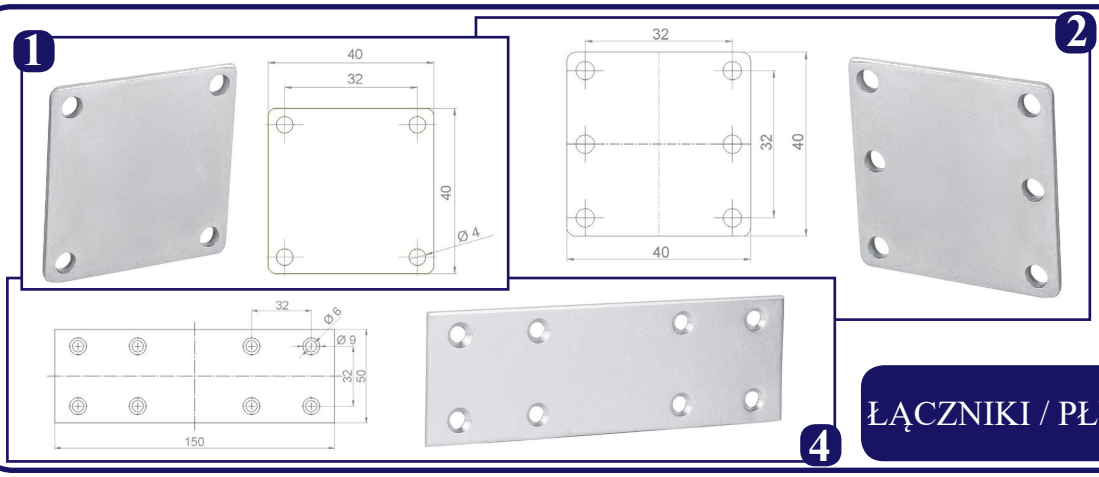

NO: 69.3

MZ-K3

SERIA
Mocowania „MZ”

ŁĄCZNIKI / PŁYTKI MONTAŻOWE

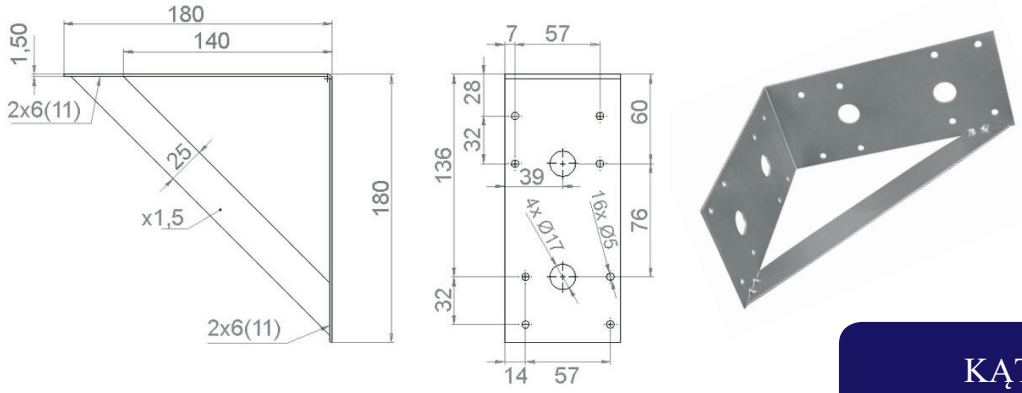

NO: 69.4

MZ-K4

SERIA
Mocowania „MZ”

KĄTOWNIK STOŁU

NO: 70.1

PA-Z30

SERIA
Pozostałe „PA”

TYP	d (mm)	L (mm)	L1 (mm)
Ø6,4	4,5	90	56
Ø7,0	5,0	96	62

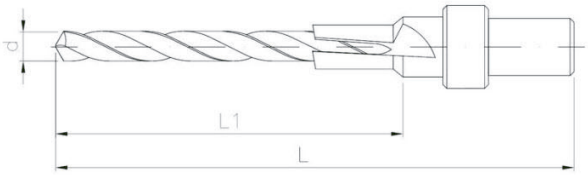

WIERTŁO DO KONFIRMATU

NO: 70.2

PA-Z02

SERIA
Pozostałe „PA”

TYP	ŚREDNICA	DŁUGOŚĆ
Trzpień	Ø7 mm	34 mm
Trzpień	Ø7 mm	24 mm
Mimośród	Ø15 mm	13,2 mm
Mimośród	Ø15 mm	12 mm

Wysokiej jakości zestaw do łączenia z możliwością późniejszego rozłączania płyt meblowych.

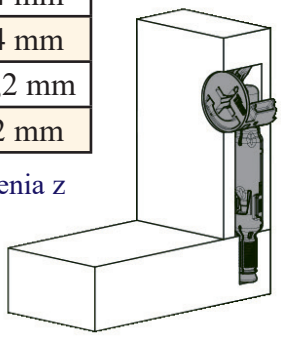

ZESTAW TRZPIEŃ + MIMOŚRÓD

Titus

NO: 70.3

PA-Z03

SERIA
Pozostałe „PA”

Najbardziej popularny typ wkręta do łączenia płyt meblowych z główką na imbus „4”. Pod zamówienie dostępne także z główką typu „PZ”. Dostępne konfirmaty szybkiego montażu PCV.

ŚREDNICA Ø	DŁUGOŚĆ (L)
Ø5,0 mm	50 mm
Ø6,4 mm	50 mm
Ø7,0 mm	50 mm
Ø7,0 mm	70 mm

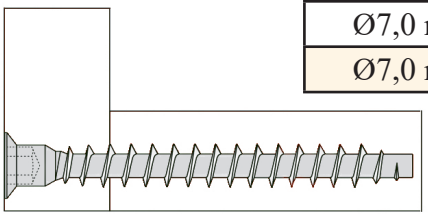

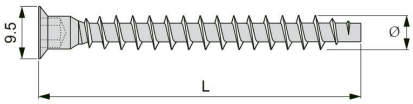

WKRĘT: TYPU KONFIRMAT

NO: 70.4

PA-Z40

SERIA
Pozostałe „PA”

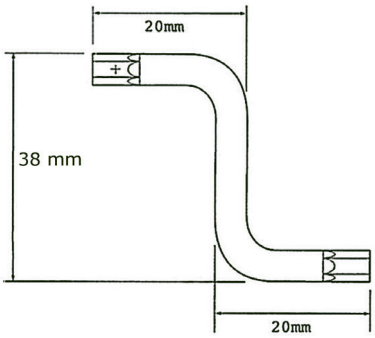

KLUCZ IMBUSOWY
“4” TYP “Z” / “L”

Klucz imbusowy konfirmatu o grubości 4 mm w kształcie „Z”
*Pod zamówienie dostępny również kształt „L”.

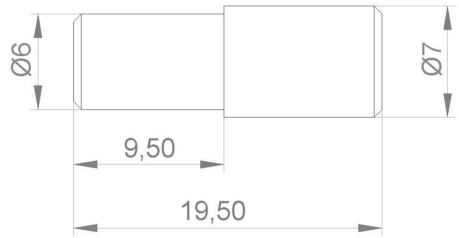

NO: 71.1

PA-Z50

SERIA
Mocowania „MZ”

Kołek ustalający, stabilizator do blatów stołu jest to zespół naprowadzający mający zastosowanie w stołach rozsuwanych, gdzie chcemy połączyć ze sobą dwa elementy - blaty stołu.

KOŁEK USTALAJĄCY

DŁUGOŚCI (L)
12 mm
16 mm
20 mm
25 mm
30 mm
35 mm
40 mm

ŚREDNICA (d)
Ø3,0 mm
Ø3,5 mm
Ø4,0 mm
Ø4,5 mm
Ø5,0 mm
Ø6,0 mm

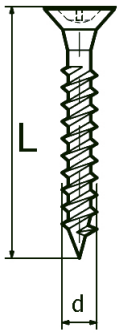

NO: 71.2

MZ-US1

SERIA
Mocowania „MZ”

Wkręty typu „US” do drewna z główką stożkową. Dostępny ocynk biały oraz ocynk zółty.

WKRĘT TYP “US”

DŁUGOŚĆ (L)
10 mm, 12 mm 20 mm, 22 mm 25 mm, 28 mm 30 mm, 32 mm 35 mm, 40 mm 45 mm, 50mm, 55mm, 60mm, 70mm, 80mm, 90mm

ŚREDNICA (d)
M4 mm
M6 mm
M8 mm

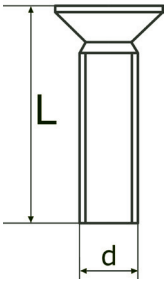

NO: 71.3

MZ-M1

SERIA
Mocowania „MZ”

Wkręty typu „M” do metalu z główką stożkową oraz gwintem metrycznym. Dostępne pokrycie ocynk biały.

WKRĘT METRYCZNY “M”

DŁUGOŚCI
9,5 mm
10 mm
11 mm
13 mm
16 mm

TYP GŁÓWKI
EK - wypukły
ES - płaski

ŚREDNICA Ø
M5 mm
M6,3 mm

NO: 71.4

MZ-E1

SERIA
Mocowania „MZ”

Wkręty typu „M” do metalu z główką stożkową oraz gwintem typu EURO. Dostępne pokrycie ocynk biały.

WKRĘT METRYCZNY TYPU EURO

NO: 72.1

ZAP-01

SERIA
Zaślepki „ZAP”

ZAŚLEPKA WCISKANA DO MIMOŚRODU

Średnica kropki - Ø20mm - Zaślepka wciskana do zaślepiania mimośrodu wykonana z wysokiej jakości tworzywa.
Pod zamówienie pełna kolorystyka RAL.

NO: 72.2

ZAP-02

SERIA
Zaślepki „ZAP”

ZAŚLEPKA WCISKANA DO KONFIRMATU

Średnica kropki - Ø14mm - Zaślepka wciskana do zaślepiania wkrętów typu konfirmat wykonana z wysokiej jakości tworzywa.
Pod zamówienie pełna kolorystyka RAL.

NO: 72.3

ZAP-03

SERIA
Zaślepki „ZAP”

ZAŚLEPKA WCISKANA DO WKRĘTÓW

Średnica kropki - Ø10mm - Zaślepka wciskana do zaślepiania wkrętów wykonana z wysokiej jakości tworzywa.
Pod zamówienie pełna kolorystyka RAL.

NO: 72.4

ZAP-05

SERIA
Zaślepki „ZAP”

Po za standardowymi wymiarami wykonujemy także: Ø14-16mm, Ø15-17mm, Ø15-18mm, Ø17-20mm, Ø19-22mm, Ø20-23mm, Ø23-26mm, Ø25-28mm, Ø27-30mm, Ø29-33mm, Ø32-36mm, Ø34-38mm, Ø37-40mm, Ø39-43mm, Ø45-48mm, Ø49-53m.

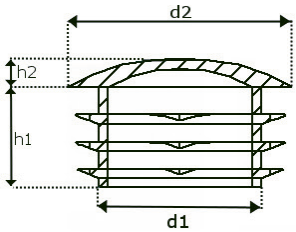

d1 (mm)	d2 (mm)	h1	h2
Ø5	Ø7,5	5 mm	0,7 mm
Ø8	Ø11	5,5 mm	1,5 mm
Ø10	Ø12,5	6 mm	1,5 mm
Ø12	Ø14,3	8,5 mm	2 mm

ZAŚLEPKA OTWORU

LEBA AKCESORIA MEBLOWE

Zaślepki samoprzylepne standardowe dostępne w 4 rozmiarach - 10mm (do zaślepiania otworów bolca półki), 14mm (do zaślepiania konfirmatu, 20mm (do zaślepiania mimośrodu), 40mm (do zaślepiania większych otworów - np. puszki zawiasu).

Najwyższej jakości bardzo mocny klej akrylowy zapewnia wytrzymałość oraz przyczepność przez cały okres użytkowania. Główną zaletą zaślepki jest jej niewielka grubość, dzięki czemu uzyskujemy efekt praktycznie zlicowanej powierzchni.

NO: 73.1

ZAP-04

SERIA
Zaślepki „ZAP”

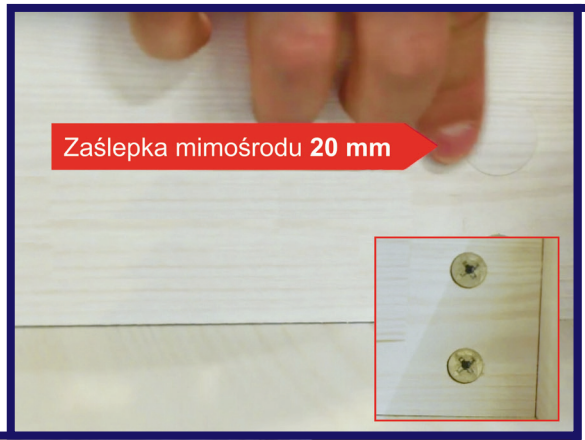

PONAD 280 DEKORÓW !!

Ø10 - 66 szt / listek
Ø14 - 25 szt / listek
Ø20 - 28 szt / listek
Ø40 - 6 szt / listek

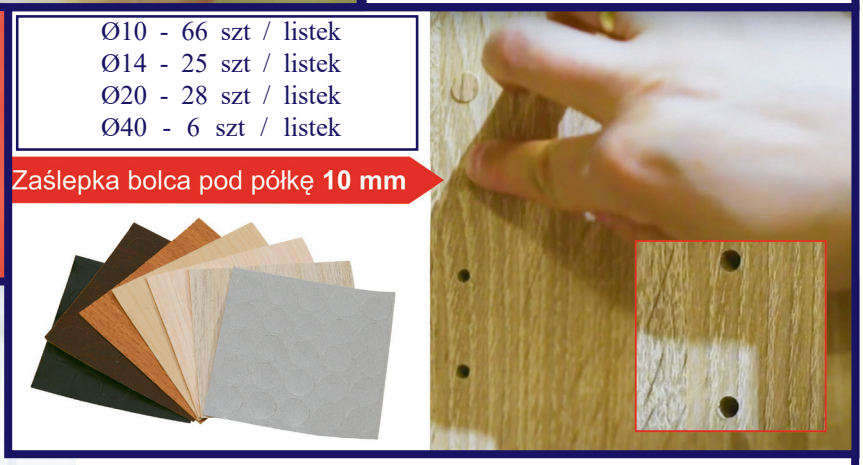

folmag® MYSŁOWICE

ZAŚLEPKI SAMOPRZYLEPNE

NO: 74.1

PA-PF1

SERIA
Pozostałe „PA”

PODKŁADKI KWADRATOWE

Podkładki filcowe o grubości 3 lub 6 mm, dostępne w 3 wariantach - okrągłe, kwadratowe lub prostokątne. Doskonała ochrona powierzchni.

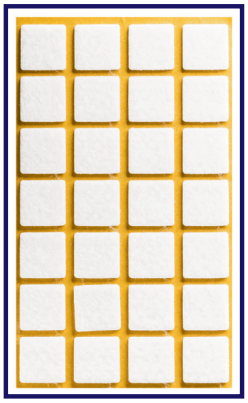

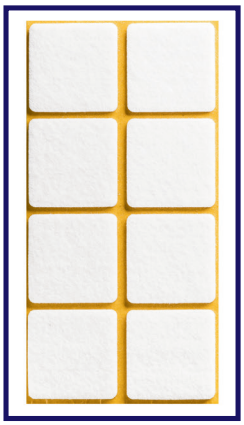

Rozmiar	Ilość kropek
14 x 14 mm	45 szt
15 x 15 mm	45 szt
20 x 20 mm	28 szt
25 x 25 mm	18 szt
28 x 28 mm	15 szt
30 x 30 mm	15 szt
38 x 38 mm	8 szt
40 x 40 mm	6 szt
50 x 50 mm	3 szt

PODKŁADKI PROSTOKĄTNE

Rozmiar	Ilość kropek
10x40	24 szt
15x100	9 szt
15x30	18 szt
15x40	18 szt
15x80	9 szt
16x92	8 szt
20x44	14 szt
20x80	7 szt
25x60	6 szt
30x40	8 szt
40x20	14 szt
45x140	2 szt
45x90	3 szt
50x100	3 szt
90x140	1 szt
100x120	1 szt
100x165	1 szt

PODKŁADKI OKRĄGŁE

Rozmiar	Ilość kropek
Ø14	45 szt
Ø15	45 szt
Ø17	32 szt
Ø20	28 szt
Ø22	24 szt
Ø25	18 szt
Ø28	15 szt
Ø30	15 szt
Ø35	8 szt
Ø38	8 szt
Ø40	6 szt
Ø45	6 szt
Ø50	3 szt
Ø60	2 szt
Ø70	2 szt
Ø80	2 szt

DOSTĘPNE KOLORY

NO: 75.1

PPW-4

SERIA
Pozostałe „PA”

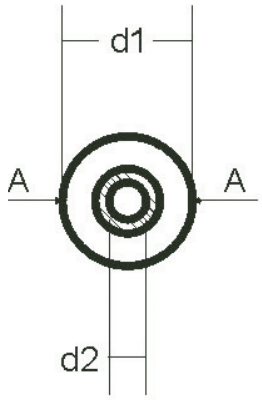

Podkładka wykonana ze specjalnej formy idealnie dopasowanej pod wkręty stożkowe.

DOSTĘPNE KOLORY	
BIAŁA	MLECZNA

DOSTĘPNE PODKŁADKI POD WKRĘT	
Z KOŁNIERZEM	BEZ KOŁNIERZA

WYSOKOŚĆ	D1	D2
1,5 mm	14 mm	4 mm

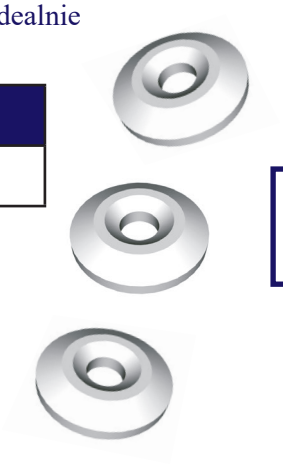

Pod specjalne zamówienia wykonujemy podkładki do wkrętów innej średnicy.

PODKŁADKA POD WKRĘT Ø4

NO: 75.2

PA-KP1

SERIA
Pozostałe „PA”

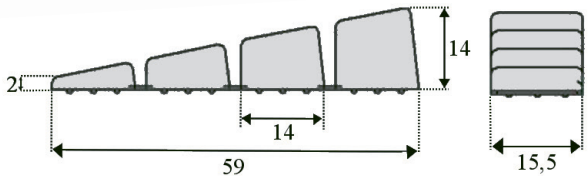

Wysokiej jakości klin meblowy wykonany z tworzywa sztucznego idealny do poziomowania mebli przy nierównych podłogach.

KLIN POZIOMUJĄCY POD MEBLE

NO: 75.3

PA-TDS1

SERIA
Pozostałe „PA”

TYP	D1
BEZ KOŁNIERZA	4,5 mm
Z KOŁNIERZEM	4 mm
Z KOŁNIERZEM	4,5 mm
Z KOŁNIERZEM	5 mm

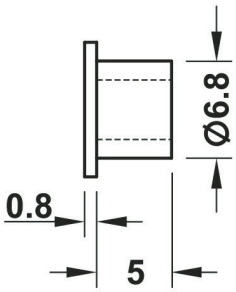

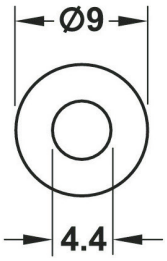

Tulejka do zabezpieczenia szkła, może służyć również jako podkładka zabezpieczająca pod wkręt.

TULEJKA DRZWI SZKLANYCH

NO: 76.1

ER-560

SERIA
System Rurowo-Kulowy

Złącze jednoramienne do drążka Ø25 mm.

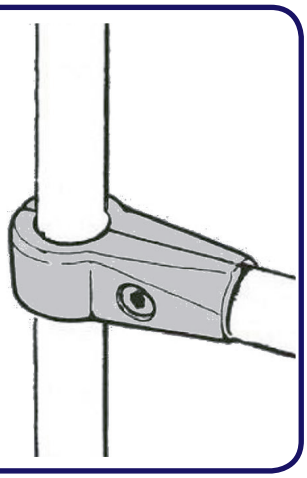

DOSTĘPNE KOLORY

CP CNK

ZŁĄCZE JEDNORAMIENNE

NO: 76.2

ER-578

SERIA
System Rurowo-Kulowy

Złącze 2-ramienne stałe do drążka Ø25 mm.

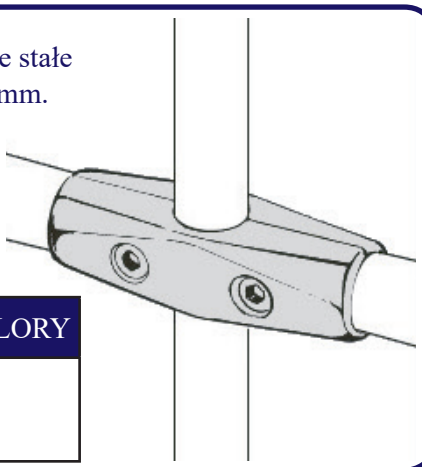

DOSTĘPNE KOLORY

CP

ZŁĄCZE DWURAMIENNE STAŁE

NO: 76.3

ER-561

SERIA
System Rurowo-Kulowy

Złącze 2-ramienne kątowe (do ustawienia w dowolnym kącie) do drążka Ø25 mm.

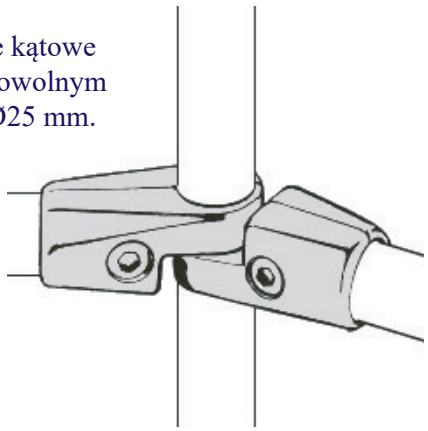

DOSTĘPNE KOLORY

CP CNK

ZŁĄCZE DWURAMIENNE KĄTOWE

NO: 76.4

ER-579

SERIA
System Rurowo-Kulowy

Złącze 2-ramienne kątowe (do ustawienia w kącie prostym 90 stopni) do drążka Ø25 mm.

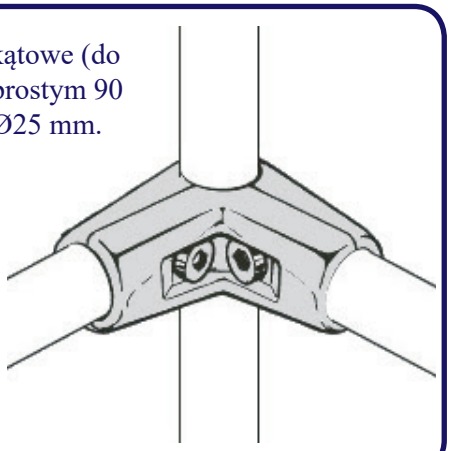

DOSTĘPNE KOLORY

CP

ZŁĄCZE DWURAMIENNE 90 STOPNI

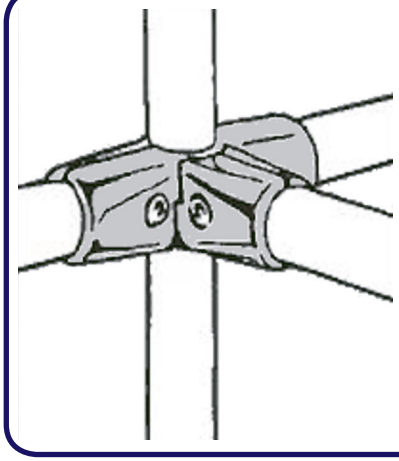

Złącze 3-ramienne do drążka Ø25 mm.

DOSTĘPNE KOLORY

CP

NO: 77.1

ER-562

SERIA

System Rurowo-Kulowy

ZŁĄCZE TRZYRAMIENNE

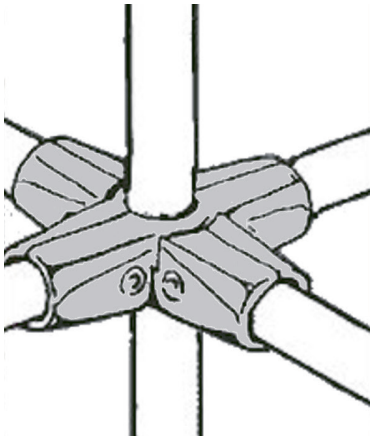

Złącze 4-ramienne do drążka Ø25 mm.

DOSTĘPNE KOLORY

CP

NO: 77.2

ER-563

SERIA

System Rurowo-Kulowy

ZŁĄCZE CZTERORAMIENNE

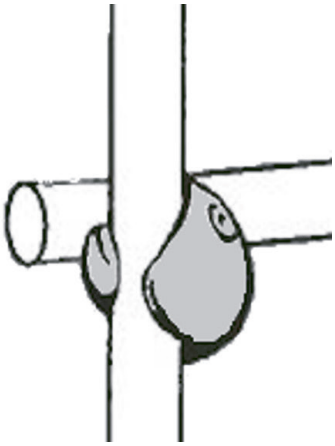

Złącze 2-kierunkowe do łączenia dwóch drążków Ø25 mm.

DOSTĘPNE KOLORY

CP

NO: 77.3

ER-501

SERIA

System Rurowo-Kulowy

ZŁĄCZE DWUKIERUNKOWE

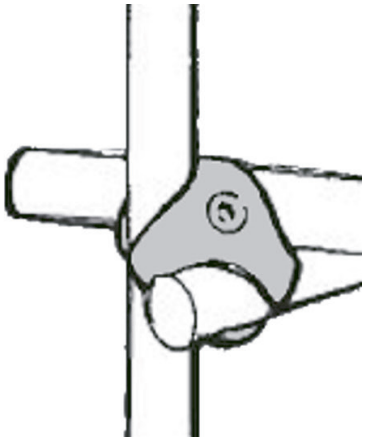

Złącze 3-kierunkowe do łączenia dwóch drążków Ø25 mm.

DOSTĘPNE KOLORY

CP CNK

NO: 77.4

ER-502

SERIA

System Rurowo-Kulowy

ZŁĄCZE TRZYKIERUNKOWE

NO: 78.1

ER-550

SERIA
System Rurowo-Kulowy

Złącze pojedyńcze do mocowania równoleglego płyty (o grubości do 18mm) do drążka Ø25 mm.

Możliwość uchwycenia szkła przy zastosowaniu dwóch dodatkowych **wkładek ER-552.**

DOSTĘPNE KOLORY

CP CNK

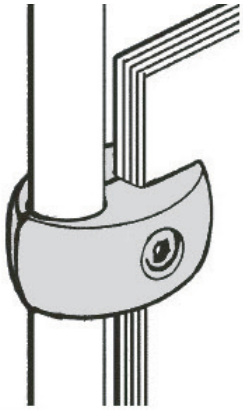

MOCOWANIE POJEDYŃCZE DO SZKŁA LUB PŁYTY

NO: 78.2

ER-595

SERIA
System Rurowo-Kulowy

Stabilny wspornik półki do mocowania jednej płyty (grubość 16-18mm) prostopadle do drązka Ø25 mm.

DOSTĘPNE KOLORY

CP

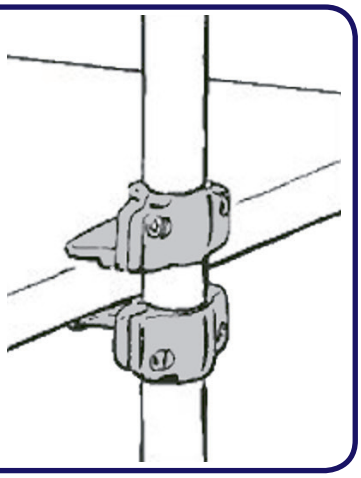

WSPORNIK PÓŁKI POJEDYŃCZY

NO: 78.3

ER-551

SERIA
System Rurowo-Kulowy

Złącze podwójne do mocowania dwóch płyt (o grubości do 18mm) równolegle do drążka Ø25 mm.

Możliwość uchwycenia szkła przy zastosowaniu dodatkowych **wkładek ER-552.**

DOSTĘPNE KOLORY

CP CNK

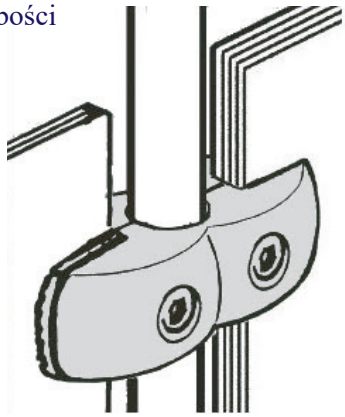

MOCOWANIE PODWÓJNE DO SZKŁA LUB PŁYTY

NO: 78.4

ER-596

SERIA
System Rurowo-Kulowy

Stabilny wspornik półki do mocowania dwóch płyt (grubość 16-18mm) prostopadle do drążka Ø25 mm.

DOSTĘPNE KOLORY

CP

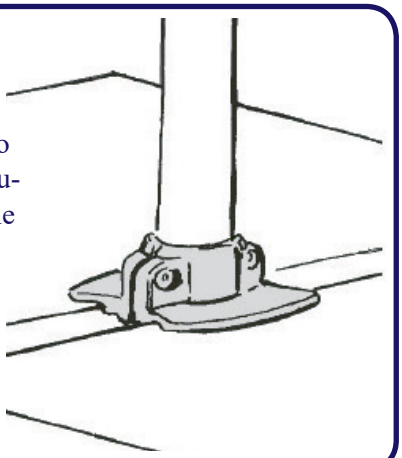

WSPORNIK PÓŁKI PODWÓJNY

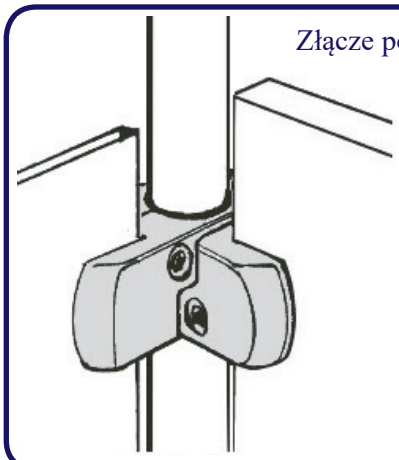

Złącze podwójne do mocowania dwóch płyt (o grubości do 18mm) pod dowolnym kątem względem drążka Ø25 mm

Możliwość uchwycenia szkła przy zastosowaniu dodatkowych **wkładek ER-552.**

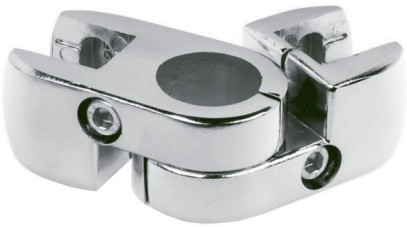

NO: 79.1

ER-553

SERIA
System Rurowo-Kulowy

DOSTĘPNE KOLORY

CP

MOCOWANIE PODWÓJNE KĄTOWE DO SZKŁA LUB PŁYTY

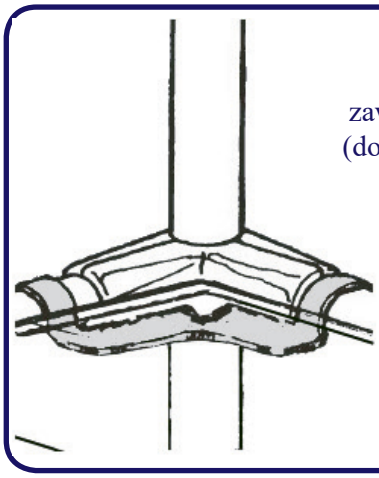

Stabilny wspornik półki do zawieszania jednej płyty lub szkła (dowolnej grubości) równolegle do dwóch drążków Ø25 mm.

NO: 79.2

ER-564

SERIA
System Rurowo-Kulowy

DOSTĘPNE KOLORY

CP

ZŁĄCZE “SIODEŁKO”

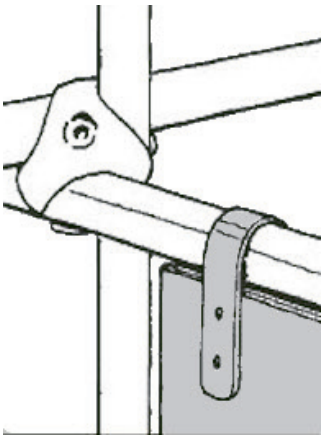

Uchwyt Pionowy do zawieszania jednej płyty lub szkła (dowolnej grubości) na drążku Ø25 mm.

NO: 79.3

ER-521

SERIA
System Rurowo-Kulowy

DOSTĘPNE KOLORY

CP

UCHWYT PIONOWY

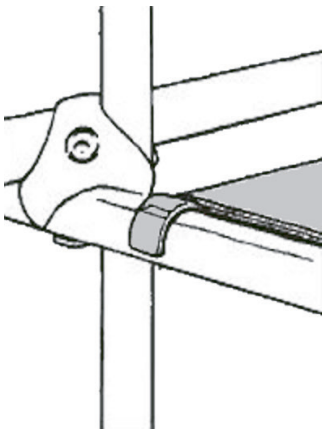

Uchwyt Poziomu do zawieszania jednej płyty lub szkła (dowolnej grubości) na drążku Ø25 mm.

NO: 79.4

ER-520

SERIA
System Rurowo-Kulowy

DOSTĘPNE KOLORY

CP

UCHWYT POZIOMY

NO: 80.1

ER-936

SERIA
System Rurowo-Kulowy

Uchwyt dystansowy krótki z dodatkową regulacją do mocowania drążka Ø25 mm w pionie lub poziomie do płaskiej powierzchni. Uchwyt przelotowy.

DOSTĘPNE KOLORY

CP

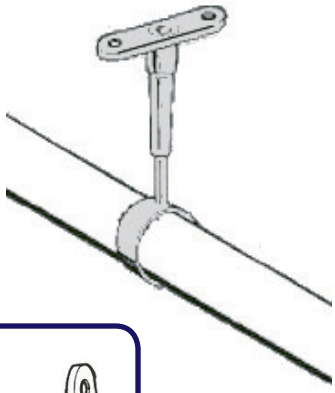

UCHWYT DYSTANSOWY PRZELOTOWY Z REGULACJĄ

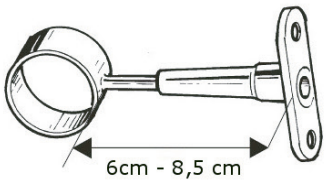

NO: 80.2

ER-936A

SERIA
System Rurowo-Kulowy

DOSTĘPNE KOLORY

CP

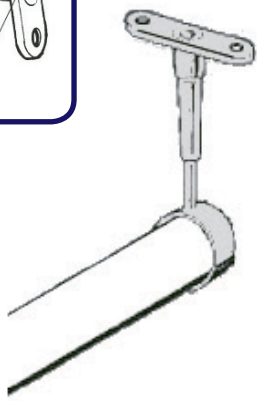

UCHWYT DYSTANSOWY KOŃCOWY Z REGULACJĄ

Uchwyt dystansowy krótki z dodatkową regulacją do mocowania drążka Ø25 mm w pionie lub poziomie do płaskiej powierzchni. Uchwyt końcowy zaślepiony.

NO: 80.3

ER-570

SERIA
System Rurowo-Kulowy

Uchwyt dystansowy długi bez regulacji do mocowania drążka Ø25 mm w pionie lub poziomie do płaskiej powierzchni. Uchwyt przelotowy.

DOSTĘPNE KOLORY

CP CNK

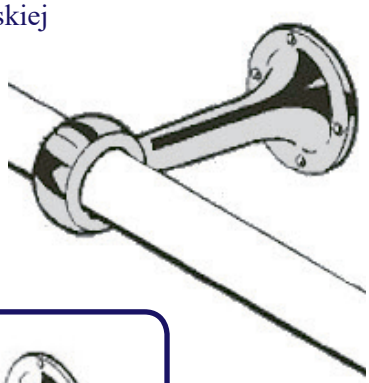

UCHWYT DYSTANSOWY STAŁY PRZELOTOWY Z BLOKADĄ

NO: 80.4

ER-571

SERIA
System Rurowo-Kulowy

DOSTĘPNE KOLORY

CP CNK

UCHWYT DYSTANSOWY STAŁY KOŃCOWY Z BLOKADĄ

Uchwyt dystansowy długi bez regulacji do mocowania drążka Ø25 mm w pionie lub poziomie do płaskiej powierzchni. Uchwyt końcowy zaślepiony.

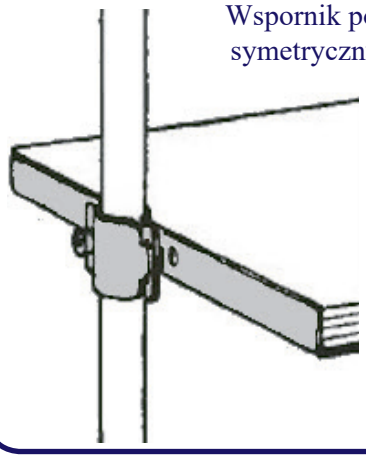

Wspornik pojedyńczej półki (o dowolnej grubości) wzmocniony symetryczny ustawiający ją prostopadle względem drążka Ø25.

Szerokość podpory mocowanej na trzy wkręty - 300mm.

NO: 81.1

ER-532

SERIA
System Rurowo-Kulowy

DOSTĘPNE KOLORY
CP

WSPORNIK PÓŁKI SYMETRYCZNY POJEDYŃCZY

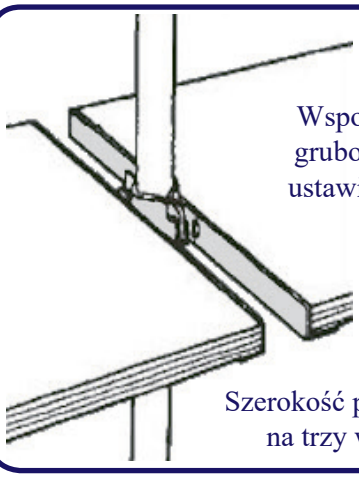

Wspornik dwóch półek (o dowolnej grubości) wzmocniony symetryczny ustawiający je prostopadle względem drążka Ø25.

Szerokość podpór mocowanych na trzy wkręty - 300mm.

NO: 81.2

ER-533

SERIA
System Rurowo-Kulowy

WSPORNIK PÓŁKI SYMETRYCZNY PODWÓJNY

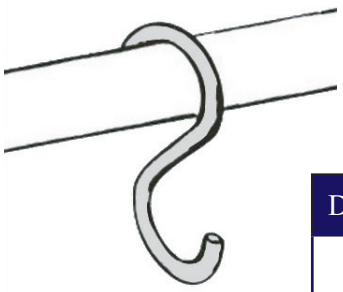

Haczyk dwustronny symetryczny do zawieszania na drążku Ø16 lub drązku Ø25 mm.

NO: 81.3

ER-506

SERIA
System Rurowo-Kulowy

DOSTĘPNE KOLORY	DOSTĘPNE DO DRĄŻKA
CP	Ø16
	Ø25

ZAWIESZKA “HACZYK”

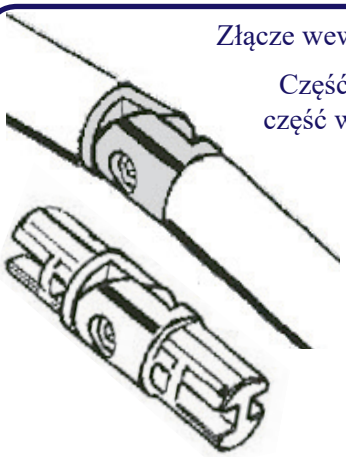

Złącze wewnętrzne zawiasowe do łączenia dwóch drążków Ø25 mm.

Część wchodząca w drążek jest długości 30mm, część widoczna kątowa pomiędzy drążkami 39mm

NO: 81.4

ER-544

SERIA
System Rurowo-Kulowy

DOSTĘPNE KOLORY
CP

ZŁĄCZE ZAWIASOWE

NO: 82.1

ER-507D

SERIA
System Rurowo-Kulowy

Zaślepka półokrągła do zaślepiania drążka Ø25 mm o strukturze chromowej w części widocznej.

DOSTĘPNE KOLORY
CP

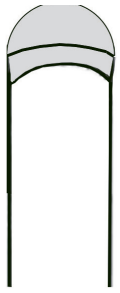

ZAŚLEPKA PÓŁOKRĄGŁA

NO: 82.2

ER-507A

SERIA
System Rurowo-Kulowy

Zaślepka płaska do zaślepiania drążka o strukturze chromowej w części widocznej.

DOSTĘPNE KOLORY
CP

DOSTĘPNE DO DRĄŻKA
Ø16
Ø25
Ø32
Ø50

ZAŚLEPKA PŁASKA

NO: 82.3

ER-508B

SERIA
System Rurowo-Kulowy

Stopka wewnętrzna do drążka Ø25 wykonan z wysokiej jakości tworzywa sztucznego.

Część wchodząca w drążek, jest długości 17,5mm, część widoczna 5,5mm.

DOSTĘPNE KOLORY
CZR

ZAŚLEPKA STOPKA WEWNĘTRZNA

NO: 82.4

ER-508A

SERIA
System Rurowo-Kulowy

Stopka zewnętrzna nakładana na drążek wykonana z mieszkani tworzywa i gumy.

DOSTĘPNE KOLORY
CZR

DOSTĘPNE DO DRĄŻKA
Ø16
Ø25
Ø32
Ø50

Pod zamówienie wykonujemy również niestandardowe wymiary.

ZAŚLEPKA STOPKA ZEWNĘTRZNA

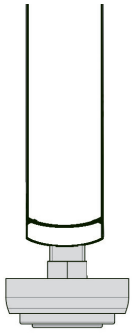

Stopka meblowa o średnicy Ø35mm do regulacji poziomu o gwincie śruby M10 (długość śruby do regulacji 21mm, wysokość widocznego elementu 14mm). Śruba stopki zakończona jest nakrętką umożliwiającą regulację kluczem.

Stopkę można zastosować do każdej mufy metrycznej, natomiast w systemie rurowo-kulowym występuje w komplecie z wkładką **ER-511E**.

DOSTĘPNE KOLORY

CP

NO: 83.1

ER-511G

SERIA

System Rurowo-Kulowy

STOPKA REGULATOR POZIOMU

Wkładka do drążka Ø25 o gwincie M10 dzięki której można zastosować regulator poziomu. Wkładka ma wysokość 18mm.

DOSTĘPNE KOLORY

CP

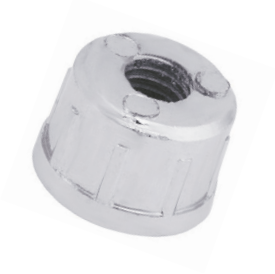

NO: 83.2

ER-511E

SERIA

System Rurowo-Kulowy

WKŁADKA DO REGULATORA POZIOMU

Przedłużka niewidoczna łącząca dwa drążki Ø25.

DOSTĘPNE KOLORY

CP

NO: 83.3

ER-513

SERIA

System Rurowo-Kulowy

ZŁĄCZE PRZEDŁUŻKA PROSTA

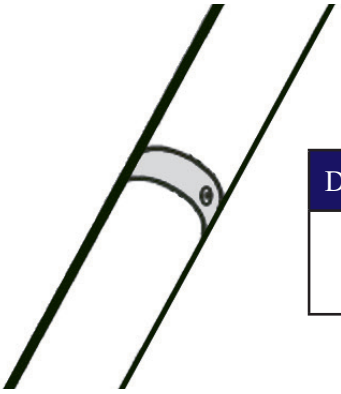

Przedłużka z widocznym kołnierzem (pierścieniem) łącząca dwa drążki Ø25.

DOSTĘPNE KOLORY

CP

NO: 83.4

ER-5045

SERIA

System Rurowo-Kulowy

ZŁĄCZE PRZEDŁUŻKA Z KOŁNIERZEM

NO: 84.1

ER-537A

SERIA

System Rurowo-Kulowy

DOSTĘPNE KOLORY

CP

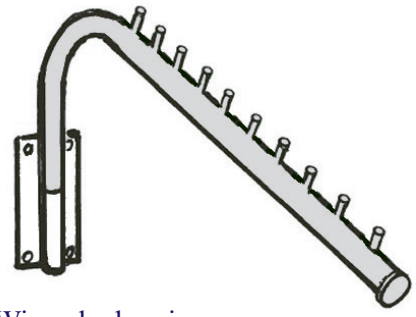

Wieszak ubraniowy z drążka Ø25.

MOCOWANIE WIESZAK UBRANIOWY

NO: 84.2

ER-537U

SERIA

System Rurowo-Kulowy

Uchwyt wieszaka ubraniowego z nasadką dostosowaną do drążka Ø25 mm, z mocowaniem do powierzchni płaskich

DOSTĘPNE KOLORY

CP

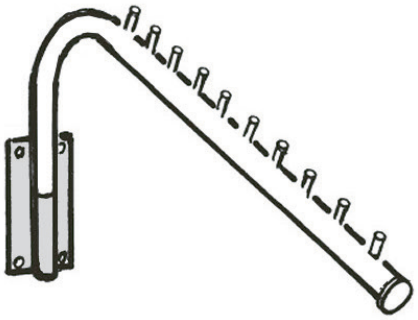

MOCOWANIE UCHWYT WIESZAKA

NO: 84.3

ER-131

SERIA

System Rurowo-Kulowy

Drążek ubraniowy okrągły o różnych średniach w standardowej długości 3 metrów bieżących.

DOSTĘPNE KOLORY

CP

DOSTĘPNE DRĄŻKI
Ø16
Ø25
Ø32
Ø50

DRĄŻEK OKRĄGŁY

DRĄŻEK OWALNY

Realizowane pod zamówienie w każdej długości poniżej 3 metrów.

DOSTĘPNE KOLORY

BIEL CP

RURA / DRĄŻEK MONTAŻOWY

NO: 84.4

ER-503

SERIA

System Rurowo-Kulowy

Złącze dwóch drążków Ø25mm ustawionych względem siebie równolegle.

DOSTĘPNE KOLORY

CP

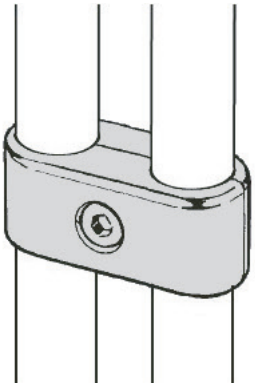

ZŁĄCZE PODWÓJNE RÓWNOLEGŁE

Podstawa dolna wzmocniona do mocowania drążka Ø50, zapewnia wysoką stabilność drążka .

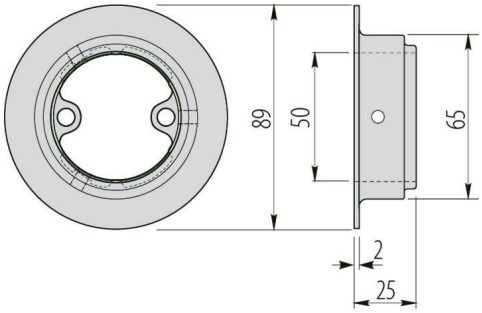

DOSTĘPNE KOLORY

CP

NO: 85.1

ER-Z002

SERIA

System Rurowo-Kulowy

MOCOWANIE DOLNE

DOSTĘPNE KOLORY

CP

DOSTĘPNE DRĄŻKI
Ø16
Ø25
Ø32
Ø50

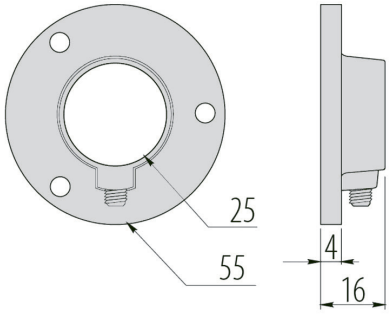

NO: 85.2

ER-2808

SERIA

System Rurowo-Kulowy

Mocowanie drążka „rozetka” ze standardowym kołnierzem wysokości 12mm, podstawą wysokości 4mm.

MOCOWANIE “ROZETKA”

Mocowanie drążka „rozetka wysoka” z ponadstandardowym kołnierzem (36mm).

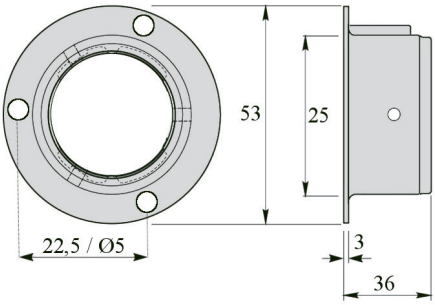

DOSTĘPNE KOLORY

CP CNK

NO: 85.3

ER-510E

SERIA

System Rurowo-Kulowy

MOCOWANIE ROZETKA WYSOKA

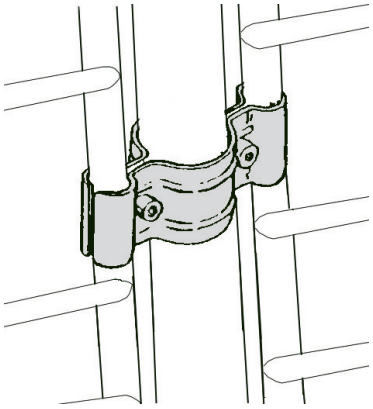

Uchwyt do łapania krat o średnicy Ø8 mm osadzany na drążki Ø25.

DOSTĘPNE KOLORY

CP

NO: 85.4

ER-362

SERIA

System Rurowo-Kulowy

ZŁĄCZE DO KRAT

6. POZOSTAŁE AKCESORIA

22. ELEKTRONIKA str. 88.

23. AKCESORIA DO STOŁÓW str. 90.

24. LISTWY COKOŁY str. 92.

25. ELEMENTY GARDEROBY str. 93.

26. POZOSTAŁE AKCESORIA str. 94.

NO: 88.1

ELA-01

SERIA
Elektronika „ELA”

Profil do taśm LED nawierzchniowy. *Występuje również w wersji ustawiającym taśmę pod kątem (TRI-LINE).

DOSTĘPNE KOLORY PROFILA
CZR, MC

DOSTĘPNE KOLORY KLOSZA
MLY, TRS, CZR

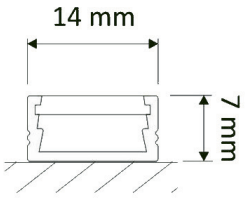

PROFIL LED NAKŁADANY “LINE”

NO: 88.2

ELA-02

SERIA
Elektronika „ELA”

Profil do taśm LED wpuszczany w płytę.

DOSTĘPNE KOLORY PROFILA
CZR, MC

DOSTĘPNE KOLORY KLOSZA
MLY, TRS, CZR

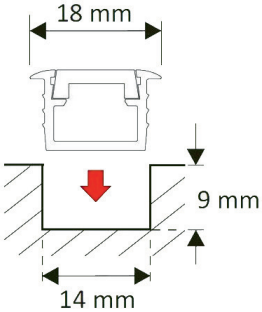

PROFIL LED WPUSZCZANY “INLINE”

NO: 88.3

ELA-03

SERIA
Elektronika „ELA”

Klip LED nasuwane na półkę szklaną występujące w różnych wariantach (przykładowo rodzaj oświetlenia - jednobarwne bądź wariant wielo-kolorowy RGB.)

Klip podłączany do zasilania 230V za pomocą zasilacza 12V DC. Konieczność podłączenia sterownika LED przy wariancie RGB. Kilka klipsów można połączyć za pomocą rozdzielacza. W komplecie włącznik.

WARIANT 3-PUNKTOWY

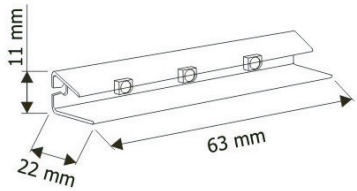

ZESTAW KLIP NASUWANY

NO: 88.4

ELA-04

SERIA
Elektronika „ELA”

Bezprzewodowa ładowarka indukcyjna o mocy 700mA z dodatkowym wbudowanym gniazdem USB 5V DC 2.1A umożliwiającym również ładowanie przewodowe. Obudowa przystosowana do wbudowania w blaty meblowe, aby szybko i łatwo naładować baterię bez dodatkowych przewodów.

ŚREDNICA	WYSOKOŚĆ
Ø70 mm	21 mm

ŁADOWARKA INDUKCYJNA

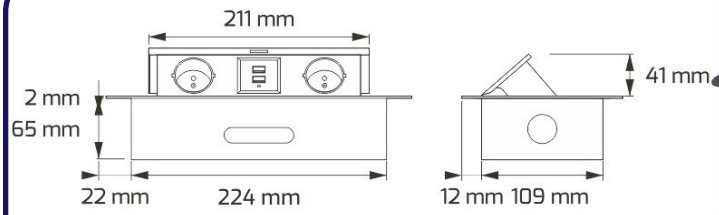

NO: 89.1

KB-02

SERIA
Elektronika „ELA”

Przedłużacz wpuszczany w blat z USB dostępny w wariancie z kablem 1,5metra/3metry.

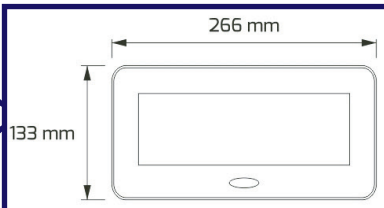

DOSTĘPNE KOLORY

CZR BIEL MC

GNIAZDO WPUSZCZANE
“KOMBIBOX” + USB

NO: 89.2

KB-01

SERIA
Elektronika „ELA”

Przedłużacz 3-gniazdkowy wpuszczany w blat.
Dostępny w wariancie z kablem 1,5metra/3metry
bądź w wariancie bez kabla.

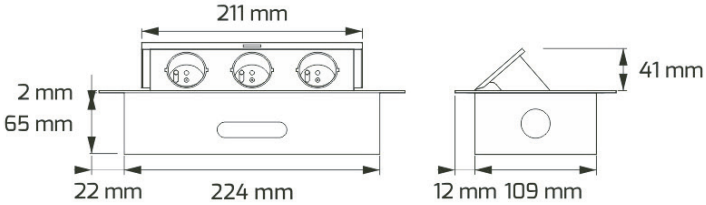

GNIAZDO WPUSZCZANE
“KOMBIBOX” 3 WTYCZKI

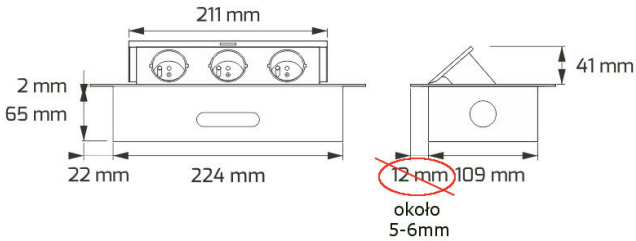

NO: 89.3

MBL-03

SERIA
Elektronika „ELA”

Przedłużacz 3-gniazdkowy wpuszczany w blat
„LITE” w wersji przemysłowej dostępny
w wariancie z kablem 1,5 metra.

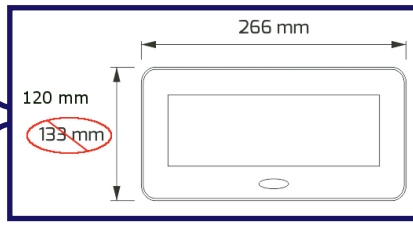

DOSTĘPNE KOLORY

CZR BIEL MC

GNIAZDO WPUSZCZANE
“KOMBIBOX LITE” 3 WTYCZKI

NO: 89.4

MBL-04

SERIA
Elektronika „ELA”

Przedłużacz wpuszczany w blat „LITE” z USB
w wersji przemysłowej dostępny
w wariancie z kablem 1,5 metra.

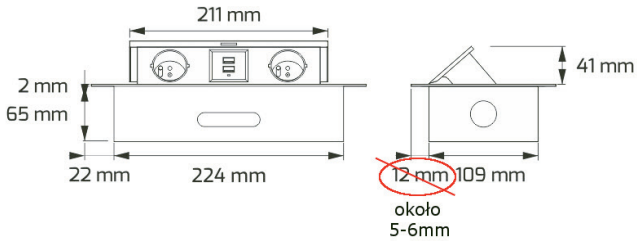

GNIAZDO WPUSZCZANE
“KOMBIBOX LITE” + USB

NO: 90.1

PA-PST1

SERIA
Pozostałe „PA”

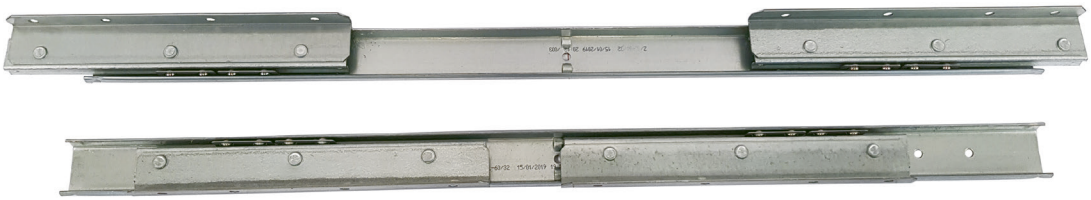

TYP	WYSOKOŚĆ
Bez synchronizacji	60 mm , 65 mm, 70 mm, 75 mm, 80 mm, 85 mm, 90 mm, 95 mm, 100 mm, 105 mm, 110 mm, 120 mm, 150 mm
Z synchronizacją	
Z hamulcem	

PROWADNICA DO STOŁU

NO: 90.2

PA-OS7

SERIA
Pozostałe „PA”

ID	A	B	C	D	E	R
“I”	-	-	117	14	-	12
“II”	78	91	156	28	66	10/12
“III“	-	34	97	24	59	10
“IV”	-	34	96	24	60	10
“V”	-	34	97	24	59	11
“VII”	-	91	155	34	66	12

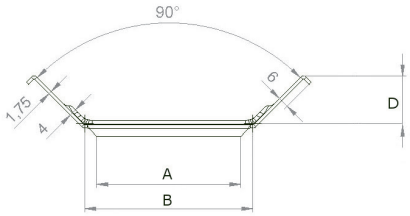

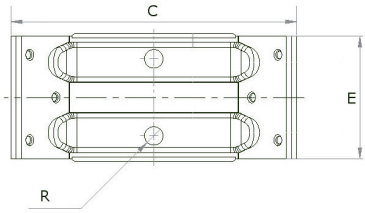

OBEJMA STOŁU

NO: 90.3

PA-KS6

SERIA
Pozostałe „PA”

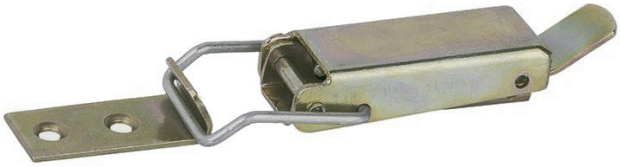

Klamra rzeznaczona do połączeń w stołach lub do innych zamknięć m.in. skrzyń.

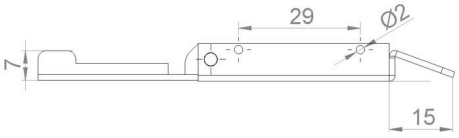

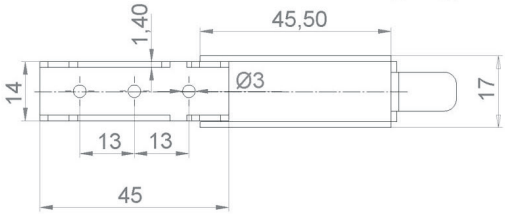

KLAMRA STOŁU

NO: 90.4

PA-ZS5

SERIA
Pozostałe „PA”

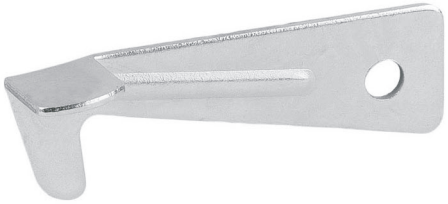

Haczyk do spinania dwóch blatów.

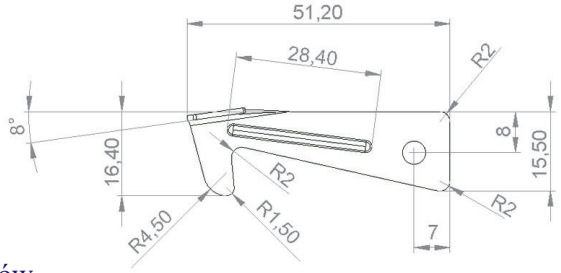

ZACZEP STOŁU

LEBA AKCESORIA MEBLOWE

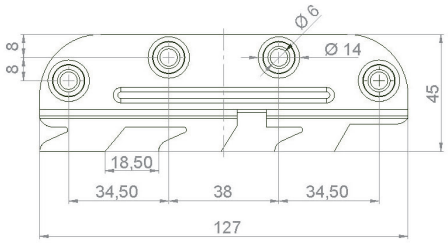

Zaczep prawy/lewy łóżka do montażu listew bocznych ze szczytami łóżka.

NO: 91.1

PA-ZŁ1

SERIA
Pozostałe „PA”

ZACZEP ŁÓŻKA LEWY/PRAWY

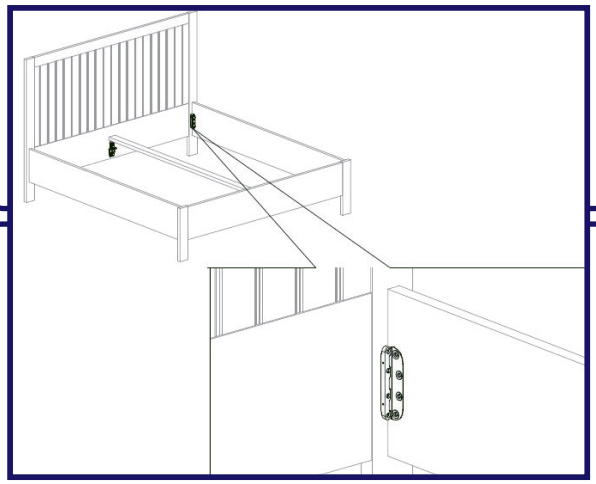

Kortyko Zaczepu stosowanego do montażu listw bocznych łóżka do jego szczytów. Stanowi najpopularniejsze rozwiązanie łączenia konstrukcji łóżka.

NO: 91.2

PA-ZŁ2

SERIA
Pozostałe „PA”

KORYTKO ZACZEPU

Zaczepy narożne do mebli tapicerowanych uniwersalne pozwalające zczepić ze sobą dwa moduły lub dwie części mebla.

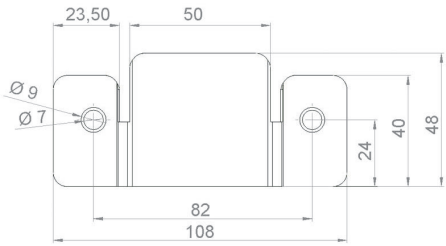

NO: 91.3

PA-ZN3

SERIA
Pozostałe „PA”

ZACZEP NAROŻNY “I”

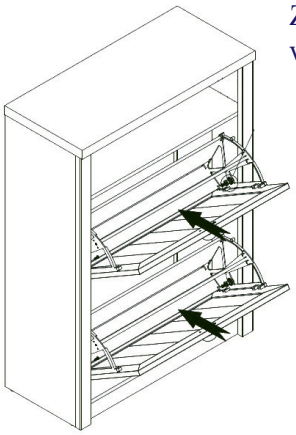

Zawias - obrotnica do butów wykonana z wysokiej jakości tworzywa sztucznego w 3 wariantach - z 1 rzędem schowka, z 2 rzędami schowka, z 3 rzędami schowka, przeznaczone do głębokości min. 300mm. Dokładny schemat montażowy w zestawie.

TYP
1-RZĘDOWA
2-RZĘDOWA
3-RZĘDOWA

DOSTĘPNE KOLORY	
BIEL	BR

NO: 91.4

ZW-RZ1

SERIA
Zawieszki „ZW”

ZAWIESZKA RZĘDOWA DO BUTÓW

NO: 92.1

PA-C01

SERIA
Pozostałe „PA”

Cokół do mebli z wysokiej jakości tworzywa sztucznego PCV.

DŁUGOŚĆ	WYSOKOŚĆ
3000 mm	100 mm

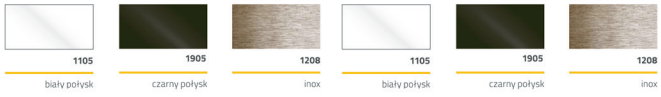

COKÓŁ PODMEBLOWY PCV

NO: 92.2

PA-P10

SERIA
Pozostałe „PA”

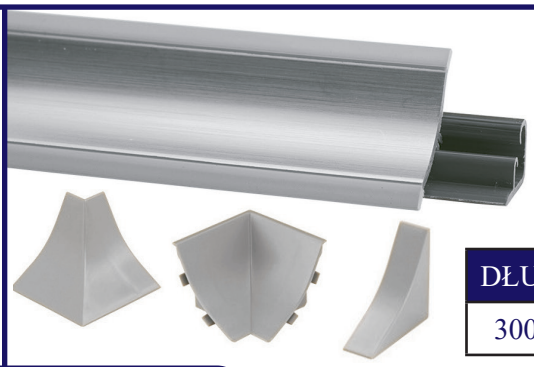

DŁUGOŚĆ	WYSOKOŚĆ
3000 mm	23,81 mm

LISTWA PRZYBLATOWA + AKCESORIA

Listwa nadblatowa + akcesoria (narożnik wewnętrzny + narożnik zewnętrzny + zaślepki) dostępne w kolorach szary oraz metalik.

NO: 92.3

PA-V01

SERIA
Pozostałe „PA”

- listwa o długości 2,5 m
- zaczep górny
- zaczep dolny

DOSTĘPNE KOLORY		
BR	BIEL	RÓŻNE

LISTWA PRZYBLATOWA + AKCESORIA

NO: 92.4

PA-C02

SERIA
Pozostałe „PA”

Uszczelki nakładane na płytę meblową skutecznie chronią blaty oraz powierzchnie pod cokołami przed wnikaniem pod nie brudu oraz wilgoci. Można nimi też skutecznie i ładnie wykończyć szczeliny.

SZEROKOŚĆ	DŁUGOŚĆ
16 mm	3000 mm
18 mm	3000 mm

USZCZELKA COKOŁU

CP

CZR

SZEROKOŚĆ	
MIN.	MAX.
450 mm	600 mm
600 mm	830 mm
830 mm	1150 mm

NO: 93.1

PA-WP1

SERIA
Pozostałe „PA”

Wysokość wieszaka - 84 cm
Rozmiary puszki mocującej: 26x14 cm.

WIESZAK PANTOGRAF ZE STOPEREM

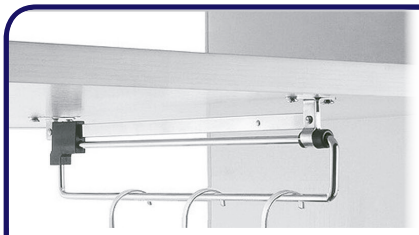

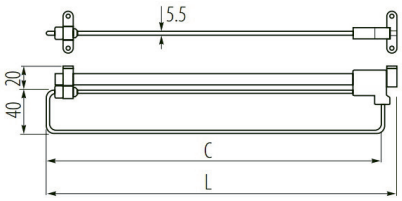

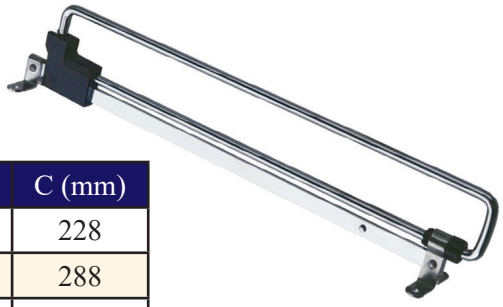

L (mm)	C (mm)
250	228
300	288
350	330
400	378
450	430

NO: 93.2

PA-WW1

SERIA
Pozostałe „PA”

WIESZAK WYSUWNY

CARGO BOCZNE 2-POZIOMOWE

Dostępne również warianty 3-poziomowe.

Cargo z montażem bocznym występuje na prowadnicach pełnego wysuwu: Prowadnica H=35 lub prowadnica H=45 z cichym domykiem.

Szerokość korpusu
150 mm
200 mm
300 mm

Głębokość stelaża
450 mm

Wysokość stelaża
490 mm

DOSTĘPNE KOLORY

CP CNK

NOWOŚĆ ANTRACYT

NO: 93.4

PA-CB1

SERIA
Pozostałe „PA”

Kosze dostępne są z prowadnicą rolkową, prowadnica pełny wysuw H=35 lub prowadnica pełny wysuw H=45 z chichym domykiem.

Szerokość korpusu
300 mm
400 mm
500 mm
600 mm

Dostępna wysokość
100 mm
150 mm
200 mm

DOSTĘPNE KOLORY

BIEL CNK

NOWOŚĆ ANTRACYT

Głębokość kosza
485 mm

SZUFLADA MD

NO: 93.3

PA-MD1

SERIA
Pozostałe „PA”

NO: 94.1

BJ-32

SERIA
Pozostałe „PA”

KOSZ	
SZEROKOŚĆ	WYSOKOŚĆ
28 mm	62 mm

Kosz zawieszany na drążek Ø16 mm.

PÓŁKA POTRÓJNA NA RELING

ZAWIESZKA	
SZEROKOŚĆ	WYSOKOŚĆ
24,5 mm	68,5 mm

DOSTĘPNE KOLORY

CP

NO: 94.2

CWJ-01

SERIA
Pozostałe „PA”

DOSTĘPNY TYP
1/1
1/2
3/4
4/5

WYSOKOŚĆ
685 mm

PÓŁKA OBROTOWA

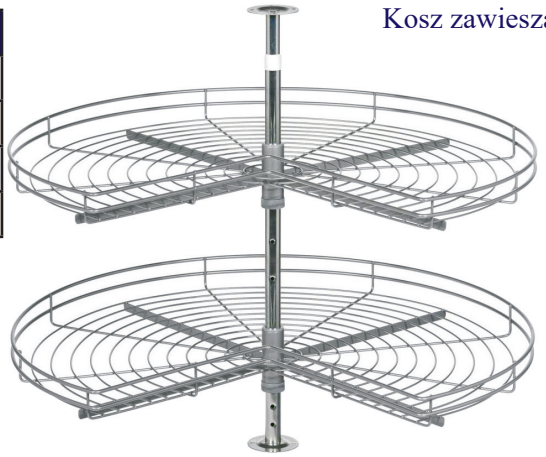

Kosz zawieszany na drążek Ø50 mm.

ŚREDNICA
597 mm
600 mm
743 mm
816 mm

DOSTĘPNE KOLORY

CP

NOWOŚĆ ANTRACYT

NO: 94.3

BJ

SERIA
Kosz na reling „BJ”

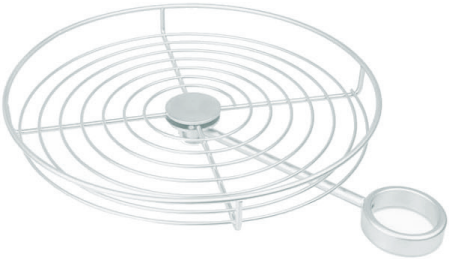

KOSZ NA RELING BOCZNY “50”

BJ-32

Kosz boczny zawieszany na drążek Ø50 mm, idealnie nadaje się do przechowywania owoców, wykonany z grubego drutu zapewniającego wysoką stabilność i nośność.

DOSTĘPNE KOLORY

CP

KOSZ DO PAPIERU I FOLII

BJ-38

SZEROKOŚĆ
32,5 mm

WYSOKOŚĆ
36 mm

Zawieszka kuchenna przeznaczona do instalacji ręcznika papierowego, folii, papieru do pieczenia.

BJ-27 / BJ-26

Kosz zawieszany na drążek Ø16 mm.

KOSZ NA KIELISZKI

Koszyk przeznaczony do zawieszania kieliszków występujący w 2 rozmiarach.

ID	SZEROKOŚĆ	WYSOKOŚĆ
MAŁY BJ-27	20 mm	10 mm
ŚREDNI BJ-26	42,5 mm	8 mm

SZEROKOŚĆ KORPUSU	GŁĘBOKOŚĆ SZUFLADY
800 mm	490 mm

DOSTĘPNE KOLORY

MTK BIEL NOWOŚĆ ANTRACYT

NO: 95.1

WS-V4

SERIA

Wkłady do Szuflad „WS”

Wkład do szuflad służący do przechowywania talerzy.

WKŁAD SZUFLADOWY NA TALERZE

NO: 95.2

SNO-1

SERIA

Pozostałe „PA”

A2

A1

5 modeli segregatorów na odpady montowanych do szafki na prowadniach wysuwnych dla nawet najbadziej wymagających klientów.

B3

ID	SZEROKOŚĆ PRZY FRONCIE	DŁUGOŚĆ PROWADNICY	WYSOKOŚĆ Z WIADREM
SNO-1-A1	300 mm	480 mm	360 mm
SNO-1-A2	300 mm	480 mm	360 mm
SNO-1-B3 (40)	340 mm	480 mm	350 mm
SNO-1-B4 (60)	540 mm	480 mm	350 mm
SNO-1-B5 (80)	740 mm	480 mm	350 mm

B4

B5

DOSTĘPNE KOLORY SZUFLAD

CP CNK

NOWOŚĆ ANTRACYT

SEGREGATOR NA ODPADY

NO: 96.1

PA-KŁ1

SERIA
Pozostałe „PA”

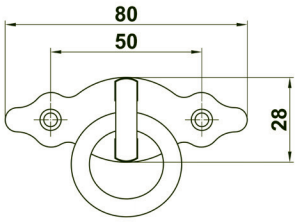

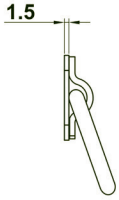

KOŁATKA “LOFT”

Wysokiej jakości kołatka meblowa „LOFT” w wersji pionowej lub poziomiej (wymiar się nie zmienia).

NO: 96.2

PA-P9

SERIA
Pozostałe „PA”

UCHWYT WPUSZCZANY PCV “33”

Uchwyt do mebli wpuszczany wykonany z wysokiej jakości tworzywa sztucznego.

DOSTĘPNE KOLORY
RÓŻNE

ŚREDNICA UCHWYTU	ŚREDNICA MONTAŻOWA	WYSOKOŚĆ PEŁNA
55 mm	50 mm	15 mm

NO: 96.3

PA-OB01

SERIA
Pozostałe „PA”

OBRZEŻE PAPIEROWE

TYP
z klejem
bez kleju

SZEROKOŚĆ
20 mm
21 mm
32 mm
40 mm
42 mm

DOSTĘPNE KOLORY
RÓŻNE

Wysokiej jakości papierowe obrzeże cechuje się przede wszystkim niewielką grubością, dzięki czemu praktycznie licuje się na meblu.

NO: 96.4

PA-H04

SERIA
Pozostałe „PA”

LISTWA / PROFIL TYP: “H”

Profil „H” do łączenia dwóch listew (pilśni) o określonych grubościach.

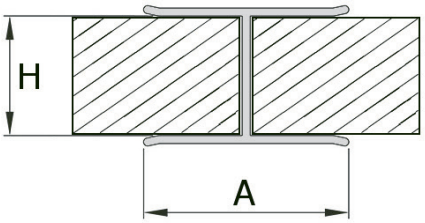

Długości listew opisane są standardowo, możliwość dobrania wymiaru do potrzeb.

WYSOKOŚĆ (H)	SZEROKOŚĆ (A)	DŁUGOŚĆ
H = 3,2 mm	15 mm	2000 mm
H = 4 mm	18 mm	2500 mm

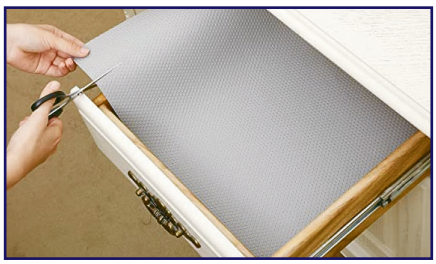

Maty do szuflad doskonale zabezpieczają wnętrze szuflady, charakteryzują się antypoślizgową powłoką, są wygodne w użytkowaniu.

NO: 97.1

PA-611A

SERIA
Pozostałe „PA”

DOSTĘPNE KOLORY
BIEL, MTK

GRUBOŚĆ	SZEROKOŚĆ	DŁUGOŚĆ
55 mm	50 mm	15 mm

MATA ANTYPOŚLIZGOWA

Wysokiej jakości stelaż do krzesła ze wzmocnionymi spawami, pokryty wysokiej jakości powłoką chrom połysk.

WYSOKOŚĆ
440 mm

DOSTĘPNE KOLORY
CP

NO: 97.2

PA-S1

SERIA
Pozostałe „PA”

STELAŻ KRZESŁA “VENUS”

Siedzisko przeznaczone do stelaża krzesła wykonane z wysokiej jakości imitacji skóry naturalnej - materiał „SKAJ”

DOSTĘPNE KOLORY
RÓŻNE

ŚREDNICA
Ø 405 mm

NO: 97.3

PA-S3

SERIA
Pozostałe „PA”

SIEDZISKO KRZESŁA

Rodzaj Nogi
Szara okrągła
Szara stożkowa
Chrom okrągła
Chrom stożkowa

Długość x Szerokość
700 x 700 mm
800 x 800 mm
700 x 500 mm
800 x 500 mm

Wysokość
710 mm

Wysokiej jakości stelaż stołu ze wzmocniony obejmami. Do samodzielnego montażu - w zestawie wszystkie niezbędne elementy wraz z instrukcją oraz kluczami imbusowymi.

NO: 97.4

PA-S4

SERIA
Pozostałe „PA”

STELAŻ STOŁU

NO: 98.1

FPI-01

SERIA
Kominki „FPI”

DOSTĘPNE KOLORY

BIEL CZR

SZEROKOŚĆ	GŁĘBOKOŚĆ	WYSOKOŚĆ
480 mm	140 mm	460 mm

KOMINEK “A” MAŁY

DOSTĘPNE KOLORY

BIEL CZR

SZEROKOŚĆ	GŁĘBOKOŚĆ	WYSOKOŚĆ
800 mm	120 mm	350 mm

KOMINEK “B” ŚREDNI

Wszystkie wkłady zawierają krystaliczne kamienie dzięki czemu uzyskujemy efekt fizyczny, a nie tylko wyświetlacz. Wkłady wyposażone są w 3 opcje podświetlenia LED (kolor czerwony, kolor niebieski, mieszanka kolorów czerwonego i niebieskiego tworząca fioletową poświatę) oraz 5 trybów nateżenia światła. Dzięki wbudowanemu termostatowi pozwalają ochłodzić otoczenie (wkład A do 18 stopni, natomiast wkłady B i C do 16 stopni) oraz ogrzać pomieszczenie (wkład A do 32 stopni, natomiast wkłady B i C do 28 stopni) w 2 stopniowej skali natężenia nadmuchu. Sterowanie może odbywać się poprzez wbudowany panel bądź to też poprzez bezprzewodowy dedykowany pilot, którt jest w komplecie. We wkładach zainstalowano także timer (działający w systemie godzinowym - w zakresie 1-8 godzin). Wkłady B i C oprócz wykorzystwania w meblach mogą także być zamontowane do każdego typu zabudowy trwałej. Moc grzania wkładów: 1400-1600W. W celu dodatkowego zabezpieczenia wkłady zostały wyposażone w wyłącznik bezpieczeństwa.

DOSTĘPNE KOLORY

BIEL CZR

SZEROKOŚĆ	GŁĘBOKOŚĆ	WYSOKOŚĆ
1016 mm	120 mm	466 mm

KOMINEK “C” DUŻY

Producent marki: LB & LBV

Wszystkie szczegółowe informacje można uzyskać poprzez kontakt telefoniczny / elektroniczny bądź bezpośredni u Państwa opiekunów handlowych.

100% SATYSFKACJI GWARANTOWANE

Dziękujemy za skorzystanie z naszego katalogu. Jesteśmy przekonani, że znaleźli tu Państwo to czego szukali. Nieustannie pracujemy nad Naszą ofertą asortymentową, co skutkuje jej ciągłym doskonaleniem oraz poszerzaniem. Naszą misją jest dostarczenie Państwu konkurencyjnych komponentów do mebli przy zachowaniu kryterium zarówno wysokiej jakości jak i atrakcyjnej ceny. Jesteśmy firmą rodzinną, dzięki czemu na pierwszym miejscu stawiamy takie wartości jak: elastyczność, lojalność, odpowiedzialność. Elastyczność, gdyż zapewniamy szybką i rzetelną reakcję. Lojalność, gdyż mówimy jednym głosem, a partnerów biznesowych traktujemy jak rodzinę. Odpowiedzialność, ponieważ tak w biznesie jak i w życiu tylko dojrzałość decyzji, umiejętność przyznania się do błedu i konsekwencja w działaniu są nieodłącznymi składnikami wpływającymi na końcowy sukces (który nie byłby możliwy BEZ WAS!).

Niniejszy katalog został przygotowany przez F.H.U "LEBA" Leszek Iłendo. Prezentowana publikacja nie jest ofertą w rozumieniu przepisów Kodeksu Cywilnego. Rzeczywiste produkty mogą odbiegać od poglądowych zdjęć i rysunków w niej zamieszczonych. Jako przedsiębiorstwo stale rozwijające się nieustannie dążymy do ulepszania oferty, dlatego zalecamy zawsze skosultować się z pracownikami firmy LEBA w celu potwierdzenia aktualności zawartych informacji.

LEBA

AKCESORIA MEBLOWE

Dane Kontaktowe:

F.H.U LEBA
LESZEK IŁENDO
NIP: ***5420009453***
Ulica: ***Wysockiego 69A***
Miasto: ***15-168 Białystok***

Kontakt telefoniczny:

Centrala (kom.):
+48 536 715 777
Dział sprzedaży (wew. 1)***:***
+48 85 676 23 13
Dział sprzedaży (kom.)***:***
+48 660 715 777
Obsługa interesantów (wew. 2)***:***
+48 85 653 73 25

Kontakt elektroniczny:

www.leba-bialystok.pl
www.lbplus.pl
leba@zetobi.com.pl
leba@leba-bialystok.pl
leba@lbplus.pl